Aria

ARIANEXT

Pompa di calore reversibile

Chaffoteaux

Inizia la storia e Chaffoteaux lancia Bayard il primo scaldacqua a gas.

1914

Tank: il primo scaldacqua a gas con accumulo per un enorme risparmio di energia.

1929

È il momento del Boom economico: siamo i primi in Europa a proporre le caldaie murali a gas.

1955

PIU' DI UN SECOLO DI STORIA, SUCCESSI E GRANDI INNOVAZIONI!

Inizia l'interesse per le fonti alternative d'energia: progettiamo una casa completamente alimentata con il solare.

1978

Nasce Talia Green Hybrid il sistema rivoluzionario che unisce l'efficienza di una pompa di calore al comfort di una caldaia.

2011

Oggi sviluppiamo sistemi e prodotti multi-energia ed ecoperformanti con soluzioni sostenibili e innovative.

2015

Un partner di valore, prodotti e competenze al vostro servizio.

Chaffoteaux, lo specialista del riscaldamento e punto di riferimento per prodotti innovativi e multienergia, si posiziona come un brand al fianco del professionista per offrirgli sempre le soluzioni di cui ha bisogno per cogliere le opportunità del mercato. Da oltre 100 anni, la qualità dell'offerta che vogliamo offrire passa attraverso i nostri prodotti e la competenza degli installatori e progettisti con cui lavoriamo. Sappiamo bene che voi siete il completamento della nostra offerta e per garantire la qualità a 360° investiamo nella vostra formazione continua.

I nostri valori

VICINANZA
Il nostro team lavora al vostro fianco giorno dopo giorno per offrirvi consulenza, soluzioni e formazione tali da soddisfare i vostri clienti.

SEMPLICITÀ
Il buon senso e la semplicità guidano tutti i nostri progetti di sviluppo e la nostra politica commerciale.

ACCESSIBILITÀ
Da sempre mettiamo a disposizione vostra e dei vostri clienti tecnologie avanzate, accessibili e competitive.

MULTIENERGIA
La nostra esperienza nel riscaldamento e il comfort sanitario multienergia garantisce soluzioni ecologiche di alto rendimento per i vostri clienti.

Chaffoteaux

Innovazioni e prodotti sempre in linea con le normative vigenti:

ETICHETTA ENERGETICA E NUOVI REGOLAMENTI ERP

ENERGY RELATED PRODUCTS

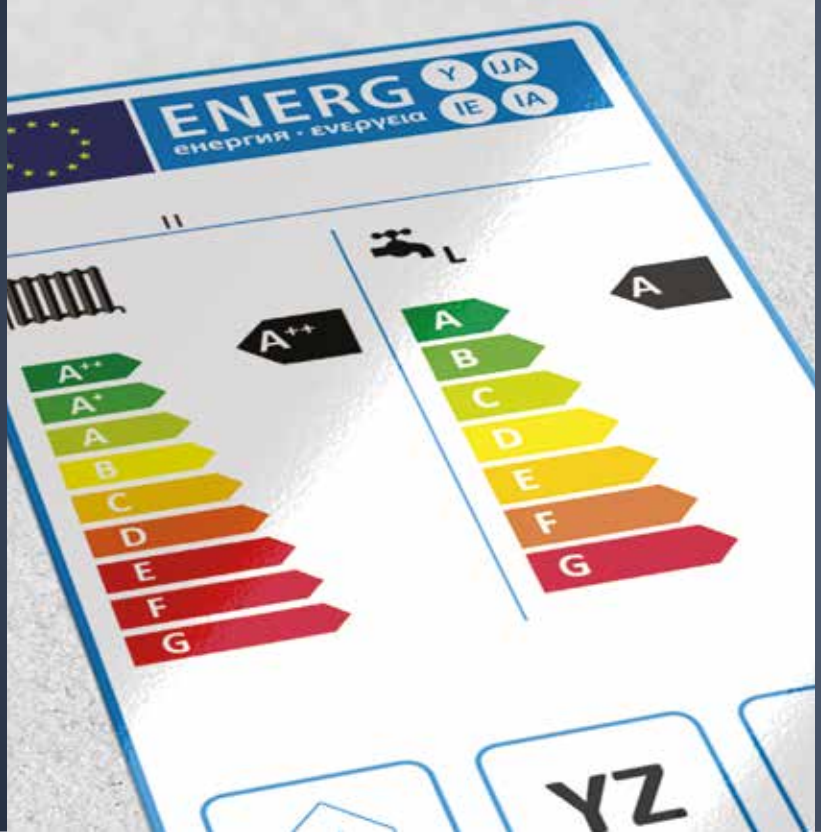

ENERGY LABELLING:

Gli apparecchi per il riscaldamento degli ambienti e la produzione di acqua calda devono essere dotati della nuova etichetta energetica che riporta la classe energetica e i dati principali delle prestazioni. La classe energetica deve essere citata anche nella documentazione tecnica, commerciale e pubblicitaria degli apparecchi.

ECODESIGN (ERP):

I nuovi regolamenti ErP impongono la minima efficienza energetica che gli apparecchi per il riscaldamento degli ambienti e la produzione di acqua calda devono raggiungere per ottenere il marchio CE ed essere commercializzati in Europa. Questi nuovi limiti escluderanno dal mercato le tecnologie obsolete, innalzando notevolmente il livello di efficienza energetica dei prodotti.

ETICHETTA PRODOTTO

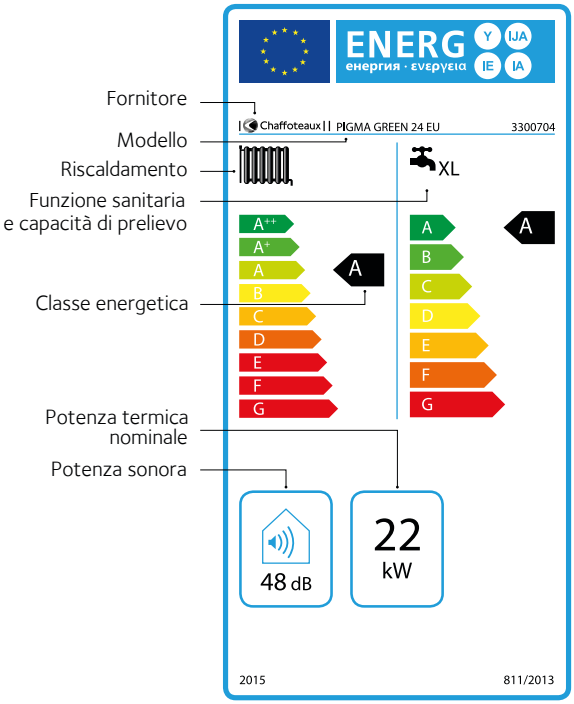

Etichetta energetica di una caldaia mista

ETICHETTA SISTEMA

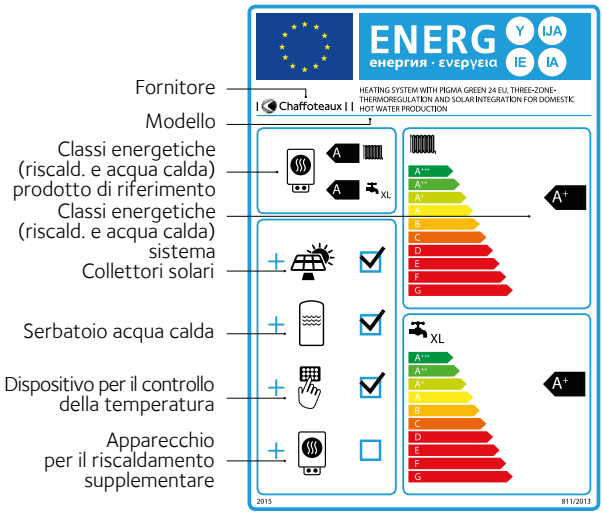

Etichetta energetica di un sistema misto

USA IL CONFIGURATORE E OTTIENI L'ETICHETTA ENERGETICA DEL TUO SISTEMA.

Chaffoteaux mette a disposizione di ogni cliente la possibilità di definire la classe energetica di ogni impianto o sistema, grazie ad un semplice ed intuitivo servizio disponibile sul sito **www.chaffoteaux.it**. Nell'apposita sezione sarà possibile in pochi minuti, grazie ad un configuratore dedicato, costruire l'etichetta energetica del sistema desiderato.

Dopo essersi collegati al sito, basterà accedere all'area dedicata alla ErP e accedere al configuratore. Una volta scelto il generatore di calore di partenza (caldaia o pompa di calore) si dovranno selezionare gli altri componenti del sistema.
Il configuratore realizzerà in pochissimo tempo l'etichetta di sistema pronta per essere stampata e applicata sul prodotto in esposizione, come previsto dalla normativa.
Un'ulteriore dimostrazione di quanto Chaffoteaux sia vicina alle esigenze dei propri partner!

Perchè scegliere **una pompa di calore Arianext?**

ARIANEXT COMPACT

ARIANEXT FLEX

ARIANEXT PLUS

> Scegliamo il nostro futuro

Assicurare un ottimo livello di sostenibilità ambientale è un requisito fondamentale per ogni produttore e cittadino.
Ognuno di noi, attraverso le azioni quotidiane, è responsabile di contribuire alla protezione delle risorse del nostro pianeta e assicurare un futuro ai nostri figli.
Le istituzioni pubbliche ci guidano lungo questo difficile patto con una serie di direttive quadro al fine di integrare valori di salvaguardia ambientale nel design degli elettrodomestici.

La Direttiva ErP, con i suoi regolamenti, è una di queste misure. Essa fornisce le linee guida per la produzione di prodotti amici dell'ambiente in termini di consumi basate sul concetto Europeo di Ecodesign.
Ogni nuovo prodotto che incontriamo, dal computer alle lampadine, dagli elettrodomestici alle caldaie, è soggetto a questa nuova regolamentazione: l'introduzione delle nuove classi di efficienza energetica cambia il concetto corrente di prodotto ecocompatibile.

Chaffoteaux continua a investire in tecnologie all'avanguardia, pienamente in linea con le nuove direttive e con i benefici per i suoi clienti.
E' compito tuo fare una scelta informata, di usare sistemi di riscaldamento che guardano al futuro, che assicurano un significativo risparmio energetico e che sono ecosostenibili.

La maggiore effcienza energetica, in accordo con le normative ErP sul consumo di energia e il risparmio.

Questo è quello che ti puoi aspettare dai nostri sistemi di riscaldamento.

NUOVI PRODOTTI AMICI DELL'AMBIENTE

I nuovi obiettivi dell'Unione Europea - definiti come "obiettivi 20-20-20" - in termini di protezione ambientale, entro il 2020 si prefiggono di ridurre le emissioni di gas serra del 20%, aumentare l'uso di risorse rinnovabili del 20% e ridurre il consumo energetico globale del 20% migliorando l'efficienza dei prodotti.

Chaffoteaux si prende cura della qualità della vita dei propri clienti e lavora per migliorarla sempre più. La tecnologia della pompa di calore ti permette di mantenere il tuo stile di vita e le tue abitudini, senza dover rinunciare al comfort, e al tuo benessere.

Tutto questo con una attenzione particolare all'ambiente, grazie all'incredibile riduzione di combustibile e di emissioni. Chaffoteaux gurda al futuro pensando all'ambiente.

Chaffoteaux continua a guardare al futuro con una attenzione particolare all'ambiente, lanciando una nuova gamma di prodotti: le pompe di calore reversibili.

EMISSIONI DI CO_2

-20%

Oggigiorno le pompe di calore si stanno diffondendo velocemente, non soltanto per il ridotto impatto ambientale ma anche per il ridotto consumo.

CONSUMI DI ENERGIA PRIMARIA

-20%

La nuova gamma copre perfettamente i bisogni di efficienza energetica e comfort tutto l'anno e senza compromesso alcuno.

RISORSE RINNOVABILI

+20%

LE SOLUZIONI CHAFFOTEAUX CON IL PROTOCOLLO DI COMUNICAZIONE

La tecnologia dei prodotti per il riscaldamento e l'acqua calda sanitaria di Chaffoteaux cambia per semplificare l'integrazione dei prodotti in una soluzione completa.

1. REGOLAZIONE E INTEGRAZIONE DI SISTEMI

Il protocollo di comunicazione Ebus²
Tutti i componenti del sistema comunicano tra di loro grazie a un unico protocollo predisposto per garantire in ogni momento la trasmissione dei dati necessaria per gestire un sistema complesso.

Regolazione a distanza EXPERT CONTROL
Expert Control è la mente pensante del sistema: Una centralina ad alta tecnologia capace di gestire i componenti di ogni tipo di sistema, garantendo all'utente la massima semplicità d'uso.

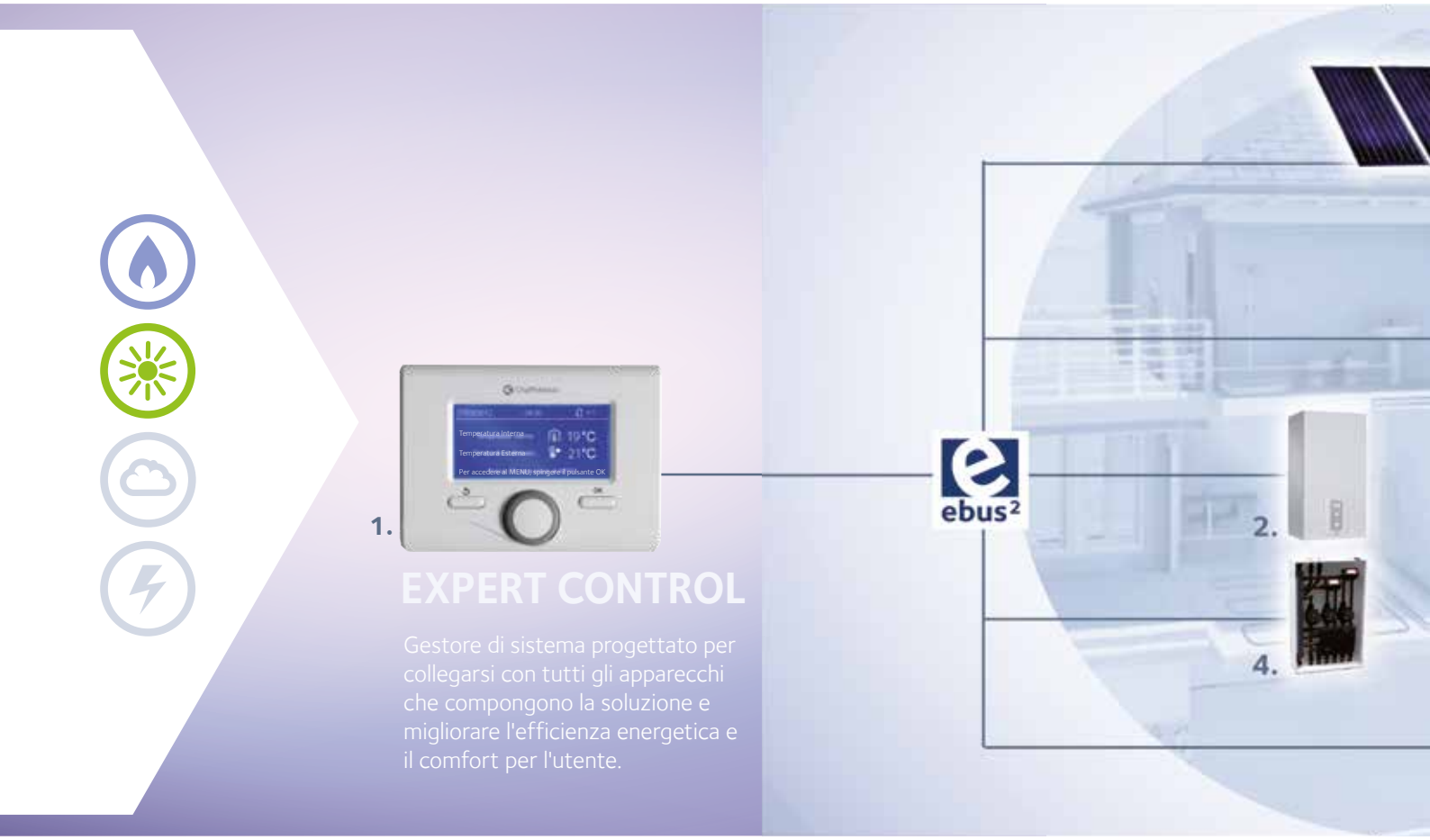

3. APPARECCHI DI CONTROLLO E REGOLAZIONE MODULANTI E ON-OFF

Apparecchi di regolazione, sonde ambientali e da esterno compatibili con il nuovo Ebus² per un maggior comfort e risparmio energetico.

4. MODULI IDRAULICI

Ampia gamma di moduli idraulici che consentono il controllo della regolazione di 3 zone di riscaldamento. Facile da collegare sotto la caldaia.

2. CALDAIE

Generazione di caldaie murali a condensazione più efficienti, con display intuitivo e con connessione Ebus² al resto dei componenti dell'impianto per la massima installazione.

5. ENERGIA SOLARE TERMICA

Gamma completa di bollitori solari con accessori integrati e nuovo gruppo pompa solare digitale.
I nostri collettori solari ad alto rendimento i adattano a qualsiasi tipo di impianto con un'ampia gamma: piani verticali e orizzontali e a tubi a vuoto.

ARIANEXT + AQUANEXT: LA SOLUZIONE MIGLIORE PER IL COMFORT TERMICO

AQUANEXT PLUS

ARIANEXT PLUS

La proposta esclusiva Chaffoteaux grazie alla quale la climatizzazione degli ambienti e la produzione di acqua calda sanitaria possono essere separate.

FLESSIBILITÀ

Il sistema accoppiato si adatta perfettamente alle esigenze più disparate. Il dimensionamento dei componenti può essere fatto in base ai fabbisogni effettivi, evitando sprechi e installazione di potenza in eccesso.

CONTINUITÀ DI SERVIZIO

Raffrescamento e produzione di acqua calda sanitaria contemporaneamente, senza interruzioni e inversioni di ciclo.

GARANZIA DI AFFIDABILITÀ

L'accoppiamento di due prodotti Chaffoteaux garantisce un'affidabilità e un servizio di manutenzione di qualità assoluta.

La soluzione accoppiata "tutto elettrico" per per un comfort assoluto, con la massima flessibilità.

INCENTIVI STATALI PER L'INSTALLAZIONE DI PRODOTTI CHAFFOTEAUX

CONTO TERMICO

Per interventi di incremento dell'efficienza energetica degli edifici esistenti, sistemi ad alta efficienza e produzione energia termica da rinnovabile (anche in nuovi edifici).

PER NUOVE COSTRUZIONI E PER RISTRUTTURAZIONI

CALDAIE A CONDENSAZIONE (solo per Pubbliche Amministrazioni)
PHAROS ZELIOS EU, TALIA GREEN SYSTEM HP EU, NIAGARA C GREEN, SERELIA GREEN EU, URBIA GREEN EU, TALIA GREEN SYSTEM EU, PIGMA GREEN EU, PIGMA GREEN L EU, ALIXIA GREEN, PIGMA GREEN EXT EU, PIGMA GREEN IN EU, PIGMA GREEN IN SYSTEM EU, ALIXIA GREEN IN EU, ZELIOS GREEN IN EU

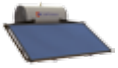

SOLARE TERMICO
ZELIOS THERMO HF, ZELIOS XP 2.5 - 1V, ZELIOS XP 2.5 - 1H, ZELIOS VDF 15, ZELIOS CF 2.0

POMPE DI CALORE
ARIANEXT COMPACT, ARIANEXT-R COMPACT, ARIANEXT FLEX, ARIANEXT-R FLEX, ARIANEXT PLUS, ARIANEXT-R PLUS

65% DETRAZIONE FISCALE

Detrazioni 65% (ex 55%) per interventi per l'incremento dell'efficienza energetica degli edifici esistenti.*

PER RISTRUTTURAZIONI

CALDAIE A CONDENSAZIONE
PHAROS ZELIOS EU, TALIA GREEN SYSTEM HP EU, NIAGARA C GREEN, SERELIA GREEN EU, URBIA GREEN EU, TALIA GREEN SYSTEM EU, PIGMA GREEN EU, PIGMA GREEN L EU, ALIXIA GREEN, PIGMA GREEN EXT EU, PIGMA GREEN IN EU, PIGMA GREEN IN SYSTEM EU, ALIXIA GREEN IN EU, ZELIOS GREEN IN EU

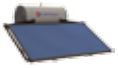

SOLARE TERMICO
ZELIOS THERMO HF, ZELIOS XP 2.5 - 1V, ZELIOS XP 2.5 - 1H, ZELIOS VDF 15, ZELIOS CF 2.0

POMPE DI CALORE
ARIANEXT COMPACT, ARIANEXT-R COMPACT, ARIANEXT FLEX, ARIANEXT-R FLEX, ARIANEXT PLUS, ARIANEXT-R PLUS, AQUANEXT, AQUANEXT PLUS

50% DETRAZIONE FISCALE

Detrazioni 50% (ex 36%) per interventi di ristrutturazione e finalizzati al risparmio energetico su edifici residenziali esistenti.*

PER RISTRUTTURAZIONI

CALDAIE A CONDENSAZIONE
PHAROS ZELIOS EU, TALIA GREEN SYSTEM HP EU, NIAGARA C GREEN, SERELIA GREEN EU, URBIA GREEN EU, TALIA GREEN SYSTEM EU, PIGMA GREEN EU, PIGMA GREEN L EU, ALIXIA GREEN, PIGMA GREEN EXT EU, PIGMA GREEN IN EU, PIGMA GREEN IN SYSTEM EU, ALIXIA GREEN IN EU, ZELIOS GREEN IN EU

CALDAIE CONVENZIONALI
PIGMA CF EU, ALIXIA CF EU

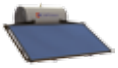

SOLARE TERMICO
ZELIOS THERMO HF, ZELIOS XP 2.5 - 1V, ZELIOS XP 2.5 - 1H, ZELIOS VDF 15, ZELIOS CF 2.0

POMPE DI CALORE
PIGMA HYBRID, TALIA HYBRID FLEX, ARIANEXT HYBRID, ARIANEXT HYBRID FLEX, ARIANEXT COMPACT, ARIANEXT-R COMPACT, ARIANEXT FLEX, ARIANEXT-R FLEX, ARIANEXT PLUS, ARIANEXT-R PLUS, AQUANEXT , AQUANEXT PLUS

SCALDACQUA A GAS
FLUENDO AVENIR OUTDOOR, AVENIR PLUS, FLUENDO PLUS C, FLUENDO PLUS B

Per maggiori informazioni sugli incentivi statali 2015
servizio clienti
199 176 060
Tasto 3

Costo della chiamata da telefono fisso senza scatti alla risposta è di 14,49 centesimi al minuto (iva inclusa), dal lunedì al venerdì dalle 8.00 alle 18.30 e il sabato dalle 8.00 alle 13.00; è di 5,67 centesimi al minuto (iva inclusa) dal lunedì al venerdì dalle 18.30 alle 8.00 e il sabato dalle 13.00 alle 8.00 e festivi. Per chiamate da rete mobile, il costo massimo è di 48,80 centesimi al minuto con uno scatto alla risposta di 15,25 centesimi.

*Valide fino al 31 Dicembre 2015, salvo proroghe.

Tecnologia di domani, per i bisogni di oggi.

Altissima efficienza, consumi ridotti e salvaguardia dell'ambiente. La tecnologia della pompa di calore sfrutta l'energia inesauribile e pulita contenuta nell'aria per garantire il massimo comfort termico nelle nostre case, tutti i giorni.

In linea con i nuovi obiettivi posti dall'Unione Europea, volti sempre più all'utilizzo di tecnologie efficienti e rispettose dell'ambiente, la pompa di calore è oggi la soluzione più avanzata per la climatizzazione degli ambienti e la produzione di acqua calda sanitaria.

POMPE DI CALORE

> ARIANEXT 4-6-8 KW

	Arianext Compact	Arianext Flex	Arianext Plus
TIPOLOGIA	Pompa di calore DC Inverter e modulo colonna integrato **Disponibile anche in versione reversibile (-R)**	Pompa di calore DC Inverter, modulo murale e bollitore sanitario **Disponibile anche in versione reversibile (-R)**	Pompa di calore DC Inverter e modulo murale **Disponibile anche in versione reversibile (-R)**
N. PAGINA	p. 22	p. 26	p. 30

> ARIANEXT-R 12-15 KW

	Arianext-R Flex	Arianext-R Plus
TIPOLOGIA	Pompa di calore DC Inverter, modulo murale e bollitore sanitario	Pompa di calore DC Inverter e modulo murale
N. PAGINA	p. 34	p. 38

Chaffoteaux

	ARIANEXT COMPACT			ARIANEXT-R COMPACT			ARIANEXT FLEX			ARIANEXT-R FLEX		
MODELLO	4 kW	6 kW	8 kW	4 kW	6 kW	8 kW	4 kW	6 kW	8 kW	4 kW	6 kW	8 kW
CODICE 1 ZONA	3310378	3310380	3310382	3310470	3310472	3310474	3310385	3310387	3310389	3310476	3310478	3310480
CODICE 2 ZONE	3310379	3310381	3310383	3310471	3310473	3310475	3310386	3310388	3310390	3310477	3310479	3310481
RISCALDAMENTO	✓			-			✓			-		
RISCALDAMENTO E RAFFRESCAMENTO	-			✓			-			✓		
ACQUA CALDA SANITARIA	✓						✓					
TIPO DI BOLLITORE	Integrato a colonna						Bollitore a basamento separato					
CAPACITÀ BOLLITORE	180 l						180 l					
INSTALLAZIONE	A basamento						Murale					
DIMENSIONI DEL MODULO INTERNO (LxPxH mm)	600 x 600 x 1700						600 x 314 x 700					
COMANDO A DISTANZA	Expert Control - Fornito di serie						Expert Control - Fornito di serie					
INTEGRAZIONE ELETTRICA	4 kW (2 livelli) - Fornita di serie						4 kW (2 livelli) - Fornita di serie					
SONDA ESTERNA	✓						✓					
CLASSE DI EFFICIENZA RISCALDAMENTO 35 °C	-	-	-	-	-	-	-	-	-	-	-	-
CLASSE DI EFFICIENZA RISCALDAMENTO 55 °C	A++	A++	A+	A++	A++	A+	A++	A++	A+	A++	A++	A+
CLASSE DI EFFICIENZA ACQUA CALDA	A	A	A	A	A	A	A	A	A	A	A	A
PROFILO DI PRELIEVO	XL	XL	XL	XL	XL	XL	XL	XL	XL	XL	XL	XL
N. PAGINA	p. 22			p. 22			p. 26			p. 26		

Guida alla scelta

POMPE DI CALORE

ARIANEXT PLUS			ARIANEXT-R PLUS			ARIANEXT-R FLEX				ARIANEXT-R PLUS			
4 kW	6 kW	8 kW	4 kW	6 kW	8 kW	12	15	12 T	15 T	12	15	12 T	15 T
3310372	3310374	3310376	3310464	3310466	3310468	3310482	3310483	3310486	3310487	3310484	3310485	3310488	3310489
3310373	3310375	3310377	3310465	3310467	3310469	-	-	-	-	-	-	-	-
✓			-			-				-			
-			✓			✓				✓			
-						✓				-			
-						Bollitore a basamento separato				-			
-						300 l				-			
Murale						Murale				Murale			
600 x 314 x 700						600 x 314 x 700				600 x 314 x 700			
Expert Control - Fornito di serie						Expert Control - Fornito di serie				Expert Control - Fornito di serie			
4 kW (2 livelli) - Fornita di serie						6 kW (3 livelli) - Fornita di serie				6 kW (3 livelli) - Fornita di serie			
✓						✓				✓			
A+	A+	A	A+	A+	A	-	-	-	-	A+	A+	A+	A+
A++	A++	A+	A++	A++	A+	A+	A++	A++	A++	A+	A++	A++	A++
-	-	-	-	-	-	A	A	A	A	-	-	-	-
-	-	-	-	-	-	XXL	XXL	XXL	XXL	-	-	-	-
p. 30			p. 30			p. 34				p. 38			

Chaffoteaux

ARIANEXT

ARIANEXT COMPACT

La soluzione tutto in uno

- Pompa di calore DC Inverter e modulo colonna integrato
- La soluzione più compatta del mercato con un ingombro di soli 60 x 60 cm
- Facile integrazione in spazi ristretti
- Installazione semplificata: solo connessioni idrauliche

SOLUZIONE PER NUOVE COSTRUZIONI

ARIANEXT FLEX

La soluzione flessibile per tutte le configurazioni

- Pompa di calore DC Inverter, modulo murale e bollitore sanitario
- Massima flessibilità di gestione degli spazi grazie al bollitore e il modulo murali separati
- Installazione semplificata: solo connessioni idrauliche

SOLUZIONE PER NUOVE COSTRUZIONI

ARIANEXT PLUS

La soluzione efficiente per il riscaldamento

- Pompa di calore DC Inverter e modulo murale
- Massima efficienza e flessibilità di funzionamento grazie all'ampio range di modulazione
- Soluzione "tutto elettrico" per il riscaldamento
- Installazione semplificata: solo connessioni idrauliche

SOLUZIONE PER NUOVE COSTRUZIONI

> CONSUMA L'ENERGIA GRATUITA

Il 70% dell'energia per il riscaldamento domestico e dell'acqua calda sanitaria proviene dall'aria.

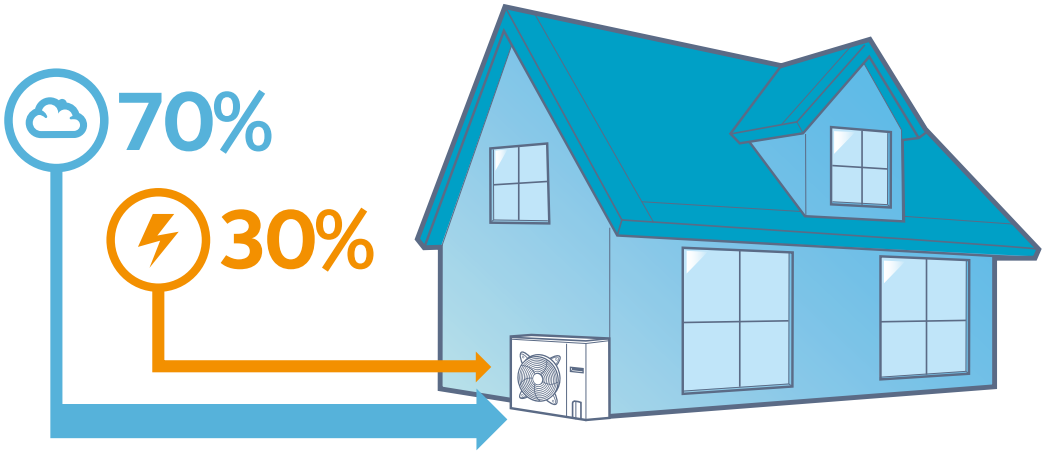

> IL PRINCIPIO DI FUNZIONAMENTO DELLA POMPA DI CALORE IN RISCALDAMENTO

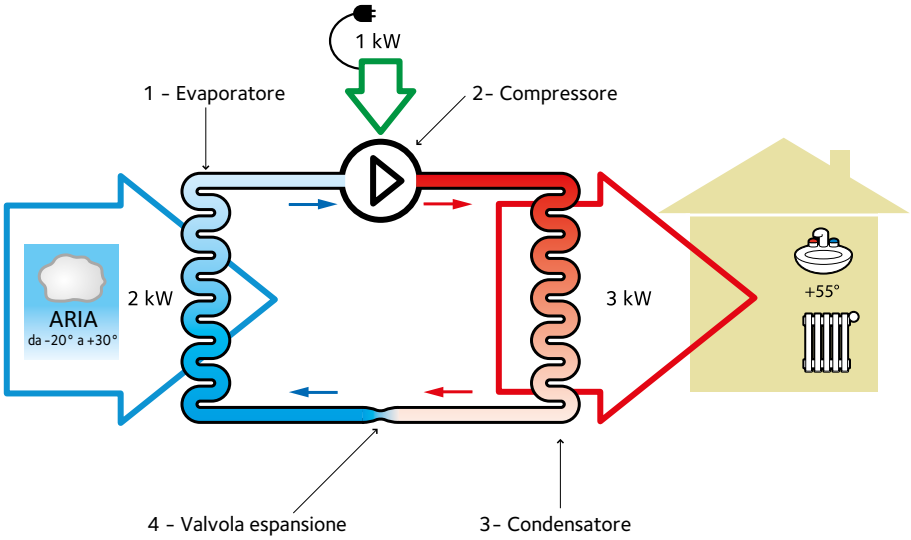

1 - Recupero dell'energia dall'esterno (aria) attraverso l'evaporatore

2 - Aumento della temperatura attraverso il compressore.

3 - Trasferimento di energia attraverso il condensatore.

4 - Bassa pressione e temperatura minima del gas che ritorna allo stato liquido.

LA NUOVA FUNZIONE RAFFRESCAMENTO

Attraverso l'inversione del ciclo seguito dal fluido refrigerante, viene prelevato calore dall›ambiente interno e, successivamente, rilasciato all'esterno. Il risultato è un raffrescamento efficiente ed economico.

ARIANEXT LA SOLUZIONE IDEALE PER LE ABITAZIONI DEL FUTURO

DIMENSIONI ULTRA COMPATTE

Arianext, grazie alle sue dimensioni, è la soluzione di pompa di calore più compatta del mercato.

Il minimo spazio occupato all'interno delle abitazioni moderne

Modulo interno ARIANEXT Compact (mm)

Modulo interno ARIANEXT Plus e ARIANEXT Flex (mm)

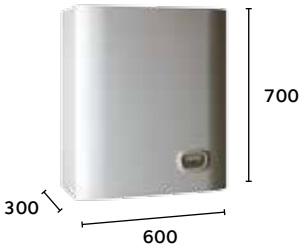

TECNOLOGIA DC INVERTER PER UN COMFORT OTTIMALE

Le pompe di calore Arianext sono equipaggiate con compressori DC Inverter che possono modulare la potenza termica su un range molto ampio (tra il 15% e il 115% della potenza nominale), adattandosi continuamente ai bisogni reali.
Inoltre, la tecnologia DC Inverter riduce il numero di cicli ON/OFF, assicurando una affidabilità duratura. Questa tecnologia aiuta a ridurre i consumi energetici e ad assicurare il massimo comfort.

*Riferito al modello 4 kW in riscaldamento con T mandata = 35°C e T aria esterna = 7°C

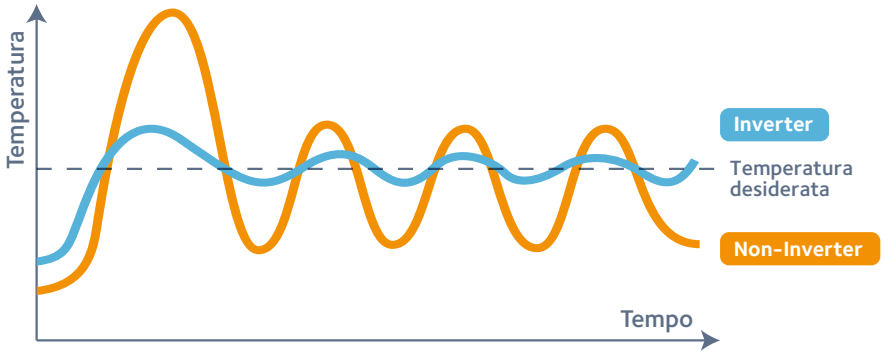

UNA INSTALLAZIONE A MISURA DI CHIAVE INGLESE

Il collegamento tra unità esterna e modulo interno di Arianext è di tipo idronico. Questo accorgimento agevola le fasi installative permettendo la massima affidabilità e la massima flessibilità nelle fasi di installazione della macchina.

INSTALLAZIONE FACILE

PREDISPOSTO ALL'ABBINAMENTO CON IL FOTOVOLTAICO

Arianext può stoccare l'energia in eccesso prodotta dai pannelli fotovoltaici, accumulando energia termica nel bollitore sanitario grazie ad un innalzamento automatico della temperatura dell'accumulo.

SOLUZIONE "TUTTO ELETTRICO", CON LA POSSIBILITÀ DI RICHIEDERE LA TARIFFA SPERIMENTALE D1

ECOLOGIA, RISPARMIO E COMFORT

Grazie all'uso della pompa di calore, Arianext permette di coprire gran parte del fabbisogno termico, massimizzando l'investimento iniziale e assicurando il funzionamento più economico durante tutto l'arco dell'anno. Nei periodi estremamente freddi, la pompa di calore garantisce comunque un comfort costante.
Un sistema di controllo intelligente, seleziona in tempo reale la fonte energetica più efficiente.

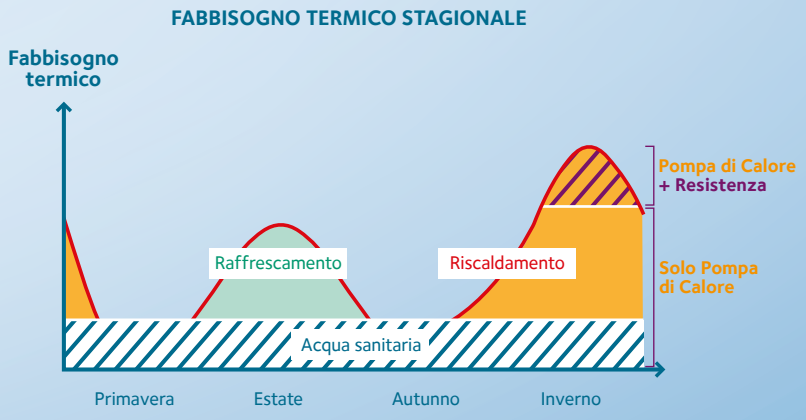

Più del 70% del fabbisogno termico, durante l'anno, è coperto con una fonte rinnovabile ed inesauribile: l'aria. Un sistema di controllo intelligente ottimizza le due fonti energetiche per il minimo impatto ambientale.

IL COMFORT INTELLIGENTE IN FUNZIONE DEI TUOI BISOGNI

> FUNZIONE SRA

Funzione intelligente capace di fornire comfort con massimo risparmio energetico.
Attivando la funzione SRA, la pompa di calore sceglie il miglior regime di funzionamento in base alle condizioni ambientali, eliminando gli on-off e riducendo al massimo lo stress dei componenti. Un connubio di valori tecnologici legati ai principi della termoregolazione domestica senza pari, stabilisce nuovi ed elevati standard di rendimento.

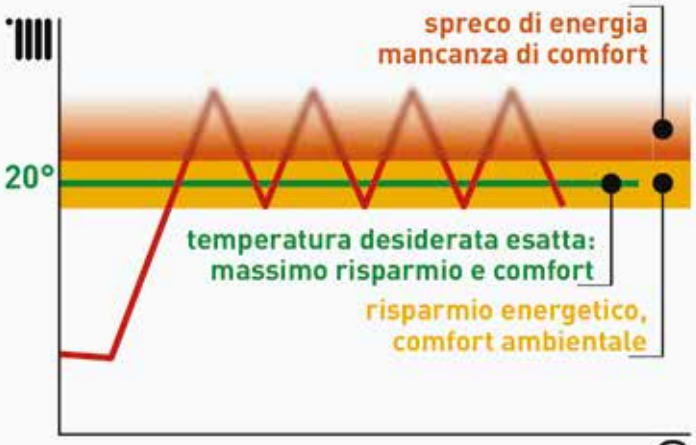

Pompa di calore con tecnologia ON OFF

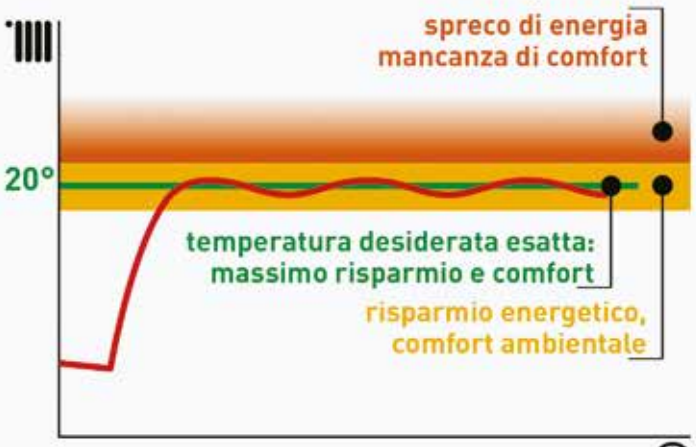

Arianext con tecnologia DC Inverter e EXPERT CONTROL

EXPERT CONTROL, L'EVOLUZIONE DEL COMFORT

L'innovativo gestore di sistema Expert Control, permette di gestire il buon funzionamento dell'impianto con la massima semplicità.

> MODALITÀ GREEN

Funzione che massimizza il risparmio energetico. La macchina lavora esclusivamente in pompa di calore riscaldando l'acqua sanitaria fino a 60 °C.

> MODALITÀ BOOST

Funzione che riduce al minimo i tempi di riscaldamento aumentando il comfort sanitario. La macchina lavora contemporaneamente in pompa di calore e resistenza elettrica velocizzando il riscaldamento dell'acqua. Una volta raggiunto il set point o la funzione BOOST è attiva per più di 180 minuti continuativi la pompa di calore torna alle impostazioni precedenti al riscaldamento.

> FUNZIONE ANTILEGIONELLA

Con cadenza definita la macchina avvia un controllo e, se necessario, innalza la temperatura dell'accumulo fino al valore desiderato per un tempo sufficiente ad assicurare la completa distruzione di una eventuale proliferazione batterica.

POMPE DI CALORE

ARIANEXT COMPACT

La soluzione compatta e con il massimo comfort per dotare le case nuove a alte performace energetiche

Arianext Compact unisce una pompa di calore e una colonna totalmente integrata che contiene un bollitore per l'acqua sanitaria da 180 lt e un modulo idraulico. Concepito per l'installazione nelle case singole di nuova costruzione che devono soddisfare i requisiti delle nuove normative. Arianext Compact, la soluzione tutto in uno che garantisce un alto livello di comfort con dimensioni contenute.

CLASSE DI EFFICIENZA ENERGETICA (1)

A++ Riscaldamento

A XL Acqua calda sanitaria

> EFFICIENZA ENERGETICA

- Grazie alla tecnologia della pompa di calore, più del 70% della richiesta di calore durante l'anno è garantito dalla pompa di calore grazie ad una fonte rinnovabile, inesauribile e gratuita: l'aria;
- Oltretutto il risparmio energetico è garantito grazie alla pompa ad alta efficienza in classe A, permette un risparmio del 30% confrontata ad un circolatore tradizionale;
- La tecnologia DC Inverter permette la piena modulazione della potenza, a seconda del calore richiesto, massimizzando il risparmio di energia.

> SOLUZIONE A COLONNA: LA PIÙ COMPATTA DEL MERCATO

- Grazie ad un ingombro in pianta di soli 600x600 mm, Arianext Compact è la soluzione di pompa di calore versione colonna per riscaldamento e acqua calda sanitaria più compatta del mercato.

> INTEGRAZIONE FACILE NEGLI SPAZI RIDOTTI

- Grazie ai kit di connessione opzionali che permettono il collegamento idraulico a destra o a sinistra, è possibile installarla anche nelle nicchie.

> PRESTAZIONI ELEVATE

- COP fino a 4,3.
- Circolatore a basso consumo in classe A.
- Funzionamento garantito con temperatura dell'aria esterna fino a -20°C.
- Produzione di acqua calda sanitaria fino a 60°C in pompa di calore.

> INSTALLAZIONE RAPIDA

- Versione colonna con modulo idraulico mono o doppia zona montati di fabbrica e bollitore sanitario integrato.
- Accessibilità frontale a tutti i componenti.
- Sonda esterna e controllo modulante Expert Control di serie.

> MODELLI DISPONIBILI

- Pompa di calore: 4, 6 o 8 kW.
- Unità interna: 1 o 2 zone di temperatura con accumulo da 180 litri integrato.

(1) Per i modelli 4 e 6 kW

ARIANEXT COMPACT

POMPA DI CALORE PER ACQUA SANITARIA E RISCALDAMENTO

ARIANEXT COMPACT	4kW 1Z	6kW 1Z	8kW 1Z	4kW 2Z	6kW 2Z	8kW 2Z
Classe energetica riscaldamento 55°C	A++	A++	A+	A++	A++	A+
Classe energetica sanitaria	A	A	A	A	A	A
Profilo di prelievo	XL	XL	XL	XL	XL	XL
Codice	3310378	3310380	3310382	3310379	3310381	3310383

POMPA DI CALORE PER ACQUA SANITARIA, RISCALDAMENTO E RAFFRESCAMENTO

ARIANEXT COMPACT - R	4kW 1Z	6kW 1Z	8kW 1Z	4kW 2Z	6kW 2Z	8kW 2Z
Classe energetica riscaldamento 55°C	A++	A++	A+	A++	A++	A+
Classe energetica sanitaria	A	A	A	A	A	A
Profilo di prelievo	XL	XL	XL	XL	XL	XL
Codice	3310470	3310472	3310474	3310471	3310473	3310475

SCHEMA D'INSTALLAZIONE

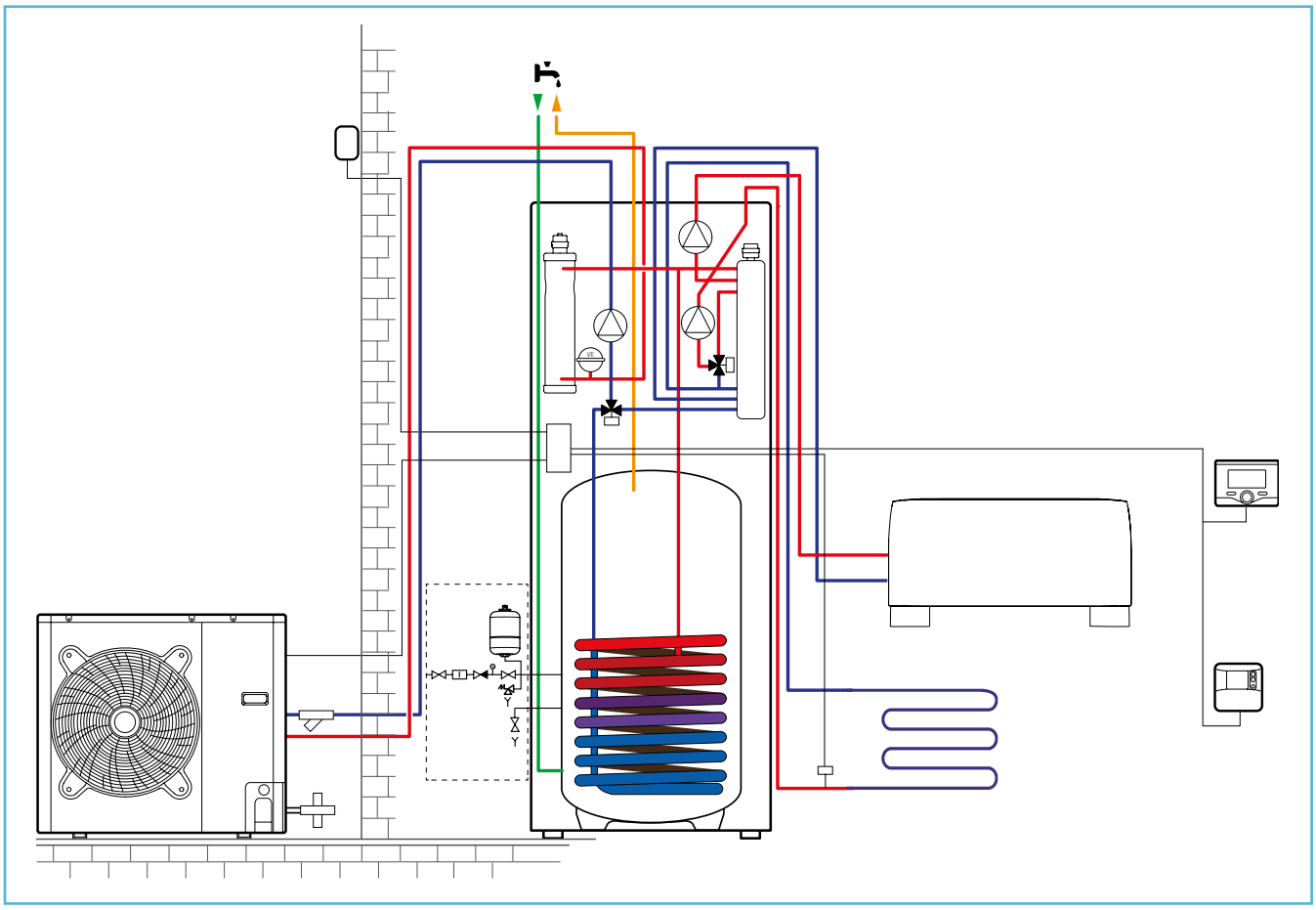

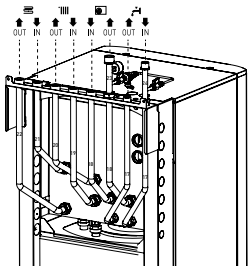

CONNESSIONI USCITA IN ALTO FSP

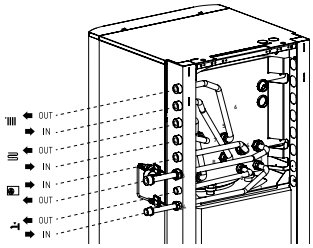

CONNESSIONI USCITA A DESTRA FSP

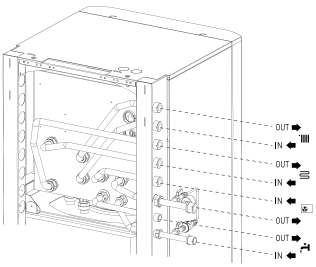

CONNESSIONI USCITA A SINISTRA FSP

ACCESSORI	Codice
ACCESSORI DI SERIE	
Expert Control	-
Kit valvole e filtro	-
Kit Exogel	-
ACCESSORI INSTALLAZIONE	
Gruppo di sicurezza idraulico 3/4"	877085
Sifone 1"	877086
Tubi flessibili 3m	3083057
Tubi flessibili 10m	3083058
Kit piedini gomma unità esterna	3095017
Umidostato di sicurezza	3318925
ACCESSORI IDRAULICI MODULO BASAMENTO SOLO CALDO (FSP 1Z e FSP 2Z)	
Conn. Uscita a sinistra FSP	3318781
Conn. Uscita in alto FSP	3318646
Conn. Uscita a destra FSP	3318647
ACCESSORI IDRAULICI MODULO BASAMENTO CALDO-FREDDO (FSP-R 1Z e FSP-R 2Z)	
Conn. Uscita in alto FSP-R	3318898
Conn. Uscita a destra FSP-R	3318899
Conn. Uscita a sinistra FSP-R	3318900

ARIANEXT COMPACT

CARATTERISTICHE TECNICHE

POMPA DI CALORE RISCALDAMENTO		4 kW	6 kW	8 kW
Tipologia pompa di calore		Aria/Acqua INVERTER monoblocco		
Potenza sonora	db(A)	62	62	64
Temperatura mimima/massima acqua di mandata	°C	7/60		
Range di lavoro / Temperatura dell'aria	°C	-20/45		
Portata minima di lavoro	l/h	320	320	420
Portata nominale di lavoro	l/h	700	1000	1250
Peso	kg	60	65	71
Tensione/Frequenza	V/ph/Hz	230/1/50		
Corrente massima assorbita	A	7,2	11	14
PERFORMANCE POMPA DI CALORE				
COP*		4,15	4,28	3,97
Potenza termica*	kW	4,1	5,8	7,2
EER**		3,95	3,57	3,87
Potenza termica**	kW	4,8	6,9	7,7
PERFORMANCE POMPA DI CALORE IN MODALITÀ SANITARIO				
COP secondo EN 16147		2,5		
Profilo di prelievo secondo EN 16147		XL		
Tempo di riscaldamento acqua sanitaria fino al set point (52°C)	h:min	2:13	2:05	2:02
Potenza assorbita in stand-bye	W	45	45	45
Quantità di acqua miscelata a 40°C	l	240	240	240

MODULO IDRAULICO		ARIANEXT FSP 1Z	ARIANEXT FSP 2Z	ARIANEXT FSP-R 1Z	ARIANEXT FSP-R 2Z
Tipologia		Modulo interno basamento		Modulo interno basamento	
Produzione acqua sanitaria		SI	SI	SI	SI
Riscaldamento		SI	SI	SI	SI
Raffrescamento		-	-	SI	SI
Numero zone riscaldamento/raffrescamento		1	2	1	2
Potenza elettrica assorbita (resistenze integrative)	kW	4 (2+2)			
Capacità vaso di espansione riscaldamento	l	8			
Tipologia accumulo sanitario		Bollitore monoserpentino			
Protezione contro la corrosione		Anodo attivo al titanio + Anodo di magnesio			
Capacità accumulo sanitario	l	180			
Tensione/Frequenza	V/ph/Hz	230/1/50			

*Ta 7°C, Tw 35/30°C – EN 14511
**Ta 35°C, Tw 18/23°C – EN 14511

POMPE DI CALORE

ARIANEXT FLEX

La soluzione che garantisce il massimo del comfort unito all'assoluta flessibilità installativa

Soluzione adatta a tutte le configurazioni installative, Arianext Flex è l'unione di una pompa di calore monoblocco Inverter DC, di un modulo idraulico e di un bollitore per l'acqua calda sanitaria da 180 litri.

CLASSE DI EFFICIENZA ENERGETICA (1)

A++ Riscaldamento

A XL Acqua calda sanitaria

> EFFICIENZA ENERGETICA

- Grazie alla tecnologia della pompa di calore, più del 70% della richiesta di calore durante l'anno è garantito dalla pompa di calore grazie ad una fonte rinnovabile, inesauribile e gratuita: l'aria;
- Oltretutto il risparmio energetico è garantito grazie alla pompa ad alta efficienza in classe A, permette un risparmio del 30% confrontata ad un circolatore tradizionale;
- La tecnologia DC Inverter permette la piena modulazione della potenza, a seconda del calore richiesto, massimizzando il risparmio di energia.

> FACILE INTEGRAZIONE NELL'ABITAZIONE

- Grazie alla possibilità di tenere separati i diversi componenti, la soluzione Arianext Flex riesce ad adattarsi a tutte le necessità installative.

> PRESTAZIONI ELEVATE

- COP fino a 4,30.
- Circolatore a basso consumo in classe A.
- Funzionamento garantito con temperatura dell'aria esterna fino a -20°C.
- Produzione di acqua calda sanitaria fino a 60°C in pompa di calore.

> RAPIDITÀ DI INSTALLAZIONE

- Accessibilità frontale a tutti i componenti.
- Sonda esterna e controllo modulante Expert Control di serie.

> MODELLI DISPONIBILI

- Pompa di calore: 4, 6 o 8 kW.
- Unità interna: 1 o 2 zone di temperatura.

(1) Per i modelli 4 e 6 kW

Larghezza	Profondità	Capacità	Tecnologia
60 cm	**32 cm**	**180 L**	**INVERTER**

ARIANEXT FLEX

POMPA DI CALORE PER ACQUA SANITARIA E RISCALDAMENTO

ARIANEXT FLEX	4kW 1Z	6kW 1Z	8kW 1Z	4kW 2Z	6kW 2Z	8kW 2Z
Classe energetica riscaldamento 55 °C	A++	A++	A+	A++	A++	A+
Classe energetica sanitaria	A	A	A	A	A	A
Profilo di prelievo	XL	XL	XL	XL	XL	XL
Codice	3310385	3310387	3310389	3310386	3310388	3310390

POMPA DI CALORE PER ACQUA SANITARIA, RISCALDAMENTO E RAFFRESCAMENTO

ARIANEXT FLEX - R	4kW 1Z	6kW 1Z	8kW 1Z	4kW 2Z	6kW 2Z	8kW 2Z
Classe energetica riscaldamento 55 °C	A++	A++	A+	A++	A++	A+
Classe energetica sanitaria	A	A	A	A	A	A
Profilo di prelievo	XL	XL	XL	XL	XL	XL
Codice	3310476	3310478	3310480	3310477	3310479	3310481

SCHEMA D'INSTALLAZIONE

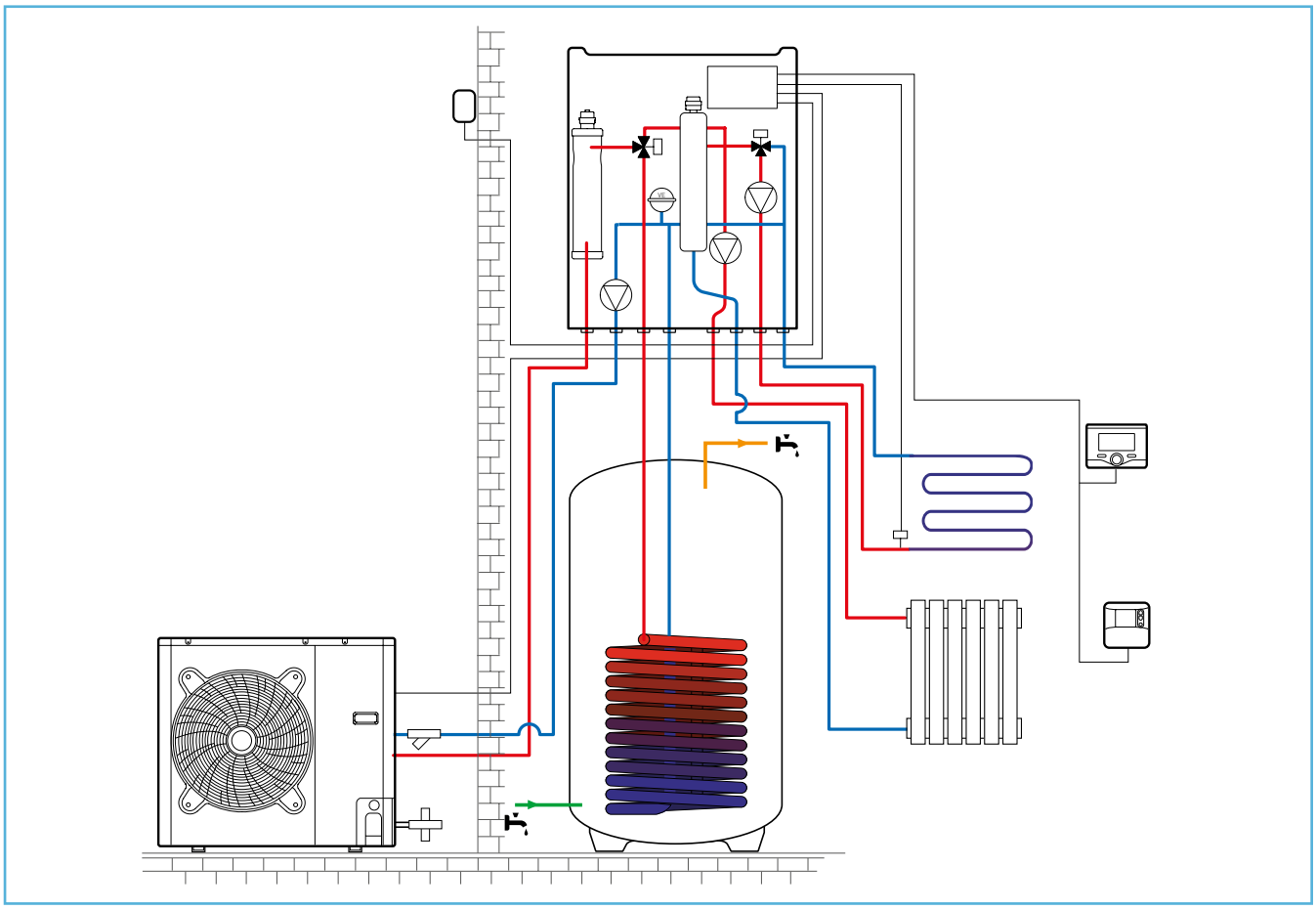

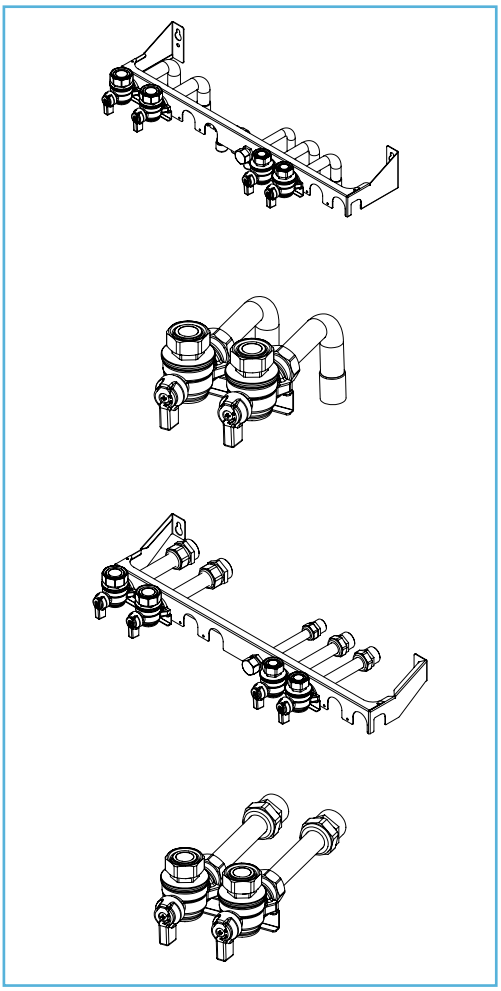

ACCESSORI	Codice
ACCESSORI DI SERIE	
Expert Control	-
Kit valvole e filtro	-
Kit Exogel	-
Kit acqua sanitaria	-
ACCESSORI INSTALLAZIONE	
Gruppo di sicurezza idraulico 3/4"	877085
Sifone 1"	877086
Tubi flessibili 3m	3083057
Tubi flessibili 10m	3083058
Kit piedini gomma unità ext	3095017
Umidostato di sicurezza	3318925
ACCESSORI IDRAULICI MODULO MURALE SOLO CALDO (WH 1Z E WH 2Z)	
Kit barrette modulo WH (tubi nel muro)	3318873
Kit tubi aggiuntivi barrette WH (tubi nel muro)	3318874
Kit barrette modulo WH	3318909
Kit tubi aggiuntivi barrette WH	3318633
ACCESSORI IDRAULICI MODULO MURALE CALDO-FREDDO (WH-R 1Z E WH-R 2Z)	
Kit barrette modulo WH (tubi nel muro)	3318873
Kit tubi aggiuntivi barrette WH (tubi nel muro)	3318874
Kit barrette modulo WH	3318909
Kit tubi aggiuntivi barrette WH	3318633

ARIANEXT FLEX

CARATTERISTICHE TECNICHE

POMPA DI CALORE RISCALDAMENTO		4 kW	6 kW	8 kW
Tipologia pompa di calore		Aria/Acqua INVERTER monoblocco		
Potenza sonora	db(A)	62	62	64
Temperatura mimima/massima acqua di mandata	°C	7/60		
Range di lavoro / Temperatura dell'aria	°C	-20/45		
Portata minima di lavoro	l/h	320	320	420
Portata nominale di lavoro	l/h	700	1000	1250
Peso	kg	60	65	71
Tensione/Frequenza	V/ph/Hz	230/1/50		
Corrente massima assorbita	A	7,2	11	14
PERFORMANCE POMPA DI CALORE				
COP*		4,15	4,28	3,97
Potenza termica*	kW	4,1	5,8	7,2
EER**		3,95	3,57	3,87
Potenza termica**	kW	4,8	6,9	7,7
PERFORMANCE POMPA DI CALORE IN MODALITÀ SANITARIO				
COP secondo EN 16147		2,5		
Profilo di prelievo secondo EN 16147		XL		
Tempo di riscaldamento acqua sanitaria fino al set point (52°C)	h:min	2:13	2:05	2:02
Quantità di acqua miscelata a 40°C	l	240	240	240

MODULO IDRAULICO		ARIANEXT MGP 1Z	ARIANEXT MGP 2Z	ARIANEXT MGP-R 1Z	ARIANEXT MGP-R 2Z
Tipologia		Modulo interno murale		Modulo interno murale	
Produzione acqua sanitaria		SI (con kit sanitario in dotazione)			
Riscaldamento		SI	SI	SI	SI
Raffrescamento		-	-	SI	SI
Numero zone riscaldamento/raffrescamento		1	2	1	2
Potenza elettrica assorbita (resistenze integrative)	kW	4 (2+2)			
Capacità vaso di espansione riscaldamento	l	8			
Tipologia accumulo sanitario		Bollitore monoserpentino			
Protezione contro la corrosione		Anodo attivo al titanio + Anodo di magnesio			
Capacità accumulo sanitario	l	180			
Tensione/Frequenza	V/ph/Hz	230/1/50			

*Ta 7°C, Tw 35/30°C – EN 14511
**Ta 35°C, Tw 18/23°C – EN 14511

POMPE DI CALORE

ARIANEXT PLUS

Il riscaldamento ecologico in pompa di calore

Disponibile in versione 4, 6 e 8 kW, Arianext Plus è una pompa di calore disponibile in versione solo riscaldamento o riscaldamento e raffrescamento equipaggiata con tecnologia Inverter DC. La costruzione monoblocco di Arianext Plus non necessità di connessioni frigorifere tra l'unità esterna e il modulo interno agevolando l'opera in fase di installazione.

CLASSE DI EFFICIENZA ENERGETICA (1)

A+ Riscaldamento @ 35°C

A++ Riscaldamento

> EFFICIENZA ENERGETICA

- Grazie alla tecnologia della pompa di calore, più del 70% della richiesta di calore durante l'anno è garantito dalla pompa di calore grazie ad una fonte rinnovabile, inesauribile e gratuita: l'aria;
- Oltretutto il risparmio energetico è garantito grazie alla pompa ad alta efficienza in classe A, permette un risparmio del 30% confrontata ad un circolatore tradizionale;
- La tecnologia DC Inverter permette la piena modulazione della potenza, a seconda del calore richiesto, massimizzando il risparmio di energia.

> FACILE INTEGRAZIONE NELL'ABITAZIONE

- Modulo interno di dimensioni compatte (600 x 314 x x 701).

> PRESTAZIONI ELEVATE

- COP fino a 4,30.
- Circolatore a basso consumo in classe A.
- Funzionamento garantito con temperatura dell'aria esterna fino a -20°C.

> RAPIDITÀ DI INSTALLAZIONE

- Modulo idraulico mono o doppia zona montati di fabbrica.
- Accessibilità frontale a tutti i componenti.
- Sonda esterna e controllo modulante Expert Control di serie.

> MODELLI DISPONIBILI

- Pompa di calore: 4, 6 o 8 kW.
- Unità interna: 1 o 2 zone di temperatura.

(1) Per i modelli 4 e 6 kW

ARIANEXT PLUS

POMPA DI CALORE PER RISCALDAMENTO

ARIANEXT PLUS	4kW 1Z	6kW 1Z	8kW 1Z	4kW 2Z	6kW 2Z	8kW 2Z
Classe energetica riscaldamento 55 °C	A++	A++	A+	A++	A++	A+
Classe energetica riscaldamento 35 °C	A+	A+	A	A+	A+	A
Codice	3310372	3310374	3310376	3310373	3310375	3310377

POMPA DI CALORE PER RISCALDAMENTO E RAFFRESCAMENTO

ARIANEXT PLUS - R	4kW 1Z	6kW 1Z	8kW 1Z	4kW 2Z	6kW 2Z	8kW 2Z
Classe energetica riscaldamento 55 °C	A++	A++	A+	A++	A++	A+
Classe energetica riscaldamento 35 °C	A+	A+	A	A+	A+	A
Codice	3310464	3310466	3310468	3310465	3310467	3310469

SCHEMA D'INSTALLAZIONE

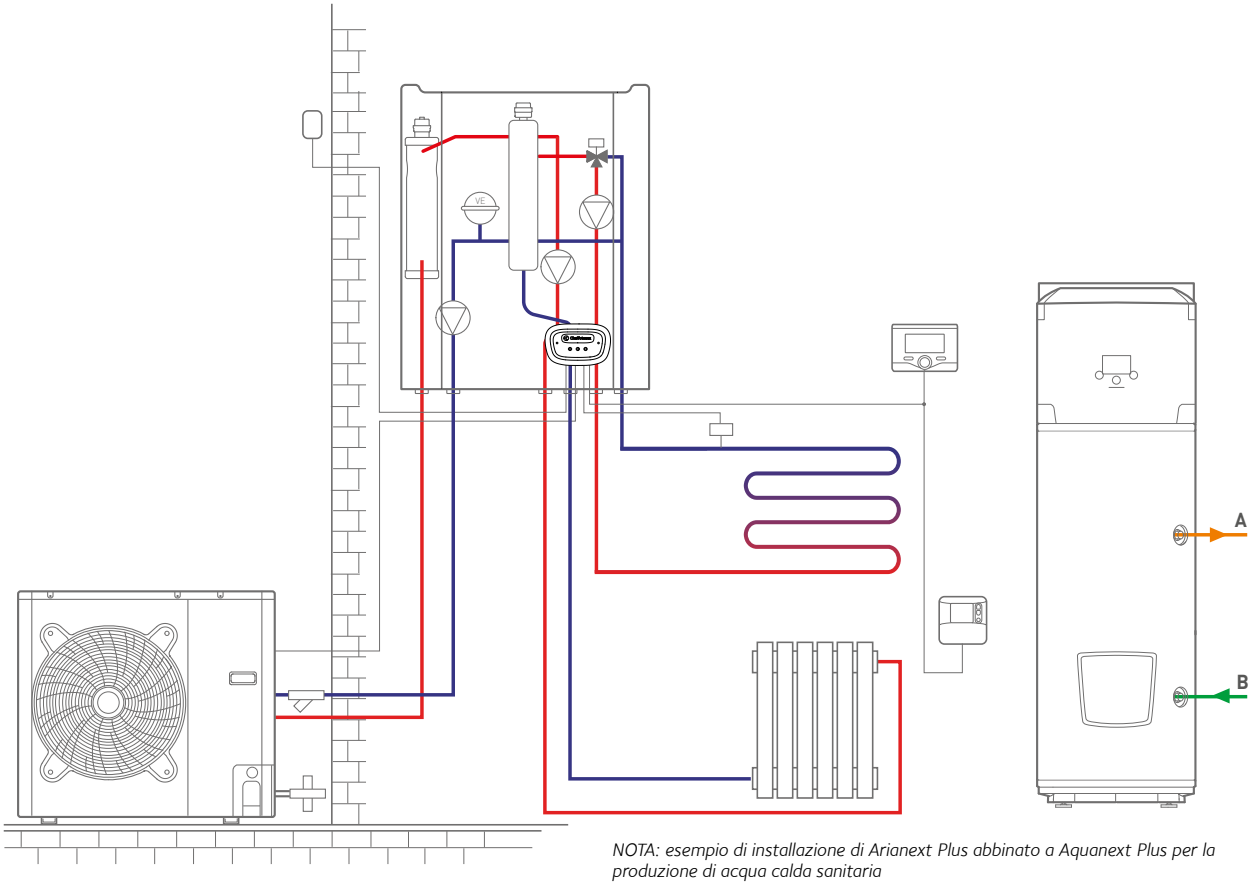

NOTA: esempio di installazione di Arianext Plus abbinato a Aquanext Plus per la produzione di acqua calda sanitaria

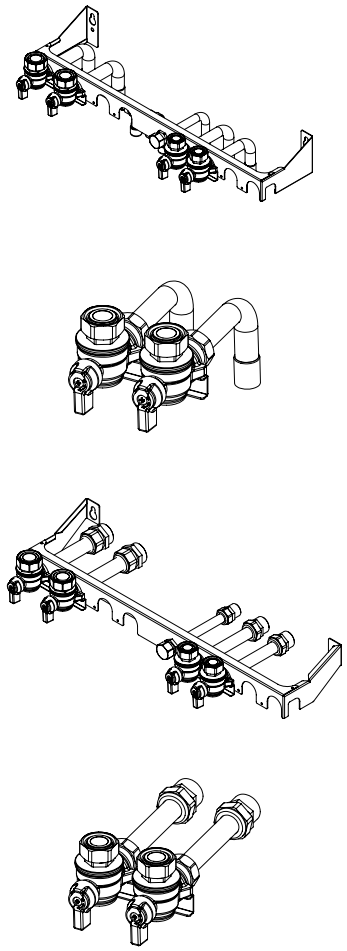

ACCESSORI	Codice
ACCESSORI DI SERIE	
Expert Control	-
Kit valvole e filtro	-
Kit Exogel	-
Kit acqua sanitaria	-
ACCESSORI INSTALLAZIONE	
Gruppo di sicurezza idraulico 3/4"	877085
Sifone 1"	877086
Tubi flessibili 3m	3083057
Tubi flessibili 10m	3083058
Kit piedini gomma unità ext	3095017
Umidostato di sicurezza	3318925
ACCESSORI IDRAULICI MODULO MURALE SOLO CALDO (WH 1Z E WH 2Z)	
Kit barrette modulo WH (tubi nel muro)	3318873
Kit tubi aggiuntivi barrette WH (tubi nel muro)	3318874
Kit barrette modulo WH	3318909
Kit tubi aggiuntivi barrette WH	3318633
ACCESSORI IDRAULICI MODULO MURALE CALDO-FREDDO (WH-R 1Z E WH-R 2Z)	
Kit barrette modulo WH (tubi nel muro)	3318873
Kit tubi aggiuntivi barrette WH (tubi nel muro)	3318874
Kit barrette modulo WH	3318909
Kit tubi aggiuntivi barrette WH	3318633

ARIANEXT PLUS

CARATTERISTICHE TECNICHE

POMPA DI CALORE RISCALDAMENTO		4 kW	6 kW	8 kW
Tipologia pompa di calore		Aria/Acqua INVERTER monoblocco		
Potenza sonora	db(A)	62	62	64
Temperatura mimima/massima acqua di mandata	°C	7/60		
Range di lavoro / Temperatura dell'aria	°C	-20/45		
Portata minima di lavoro	l/h	320	320	420
Portata nominale di lavoro	l/h	700	1000	1250
Peso	kg	60	65	71
Tensione/Frequenza	V/ph/Hz	230/1/50		
Corrente massima assorbita	A	7,2	11	14
PERFORMANCE POMPA DI CALORE				
COP*		4,15	4,28	3,97
Potenza termica*	kW	4,1	5,8	7,2
EER**		3,95	3,57	3,87
Potenza termica**	kW	4,8	6,9	7,7
PERFORMANCE POMPA DI CALORE IN MODALITÀ SANITARIO				
COP secondo EN 16147		2,5		
Profilo di prelievo secondo EN 16147		XL		
Tempo di riscaldamento acqua sanitaria fino al set point (52°C)	h:min	2:13	2:05	2:02
Quantità di acqua miscelata a 40°C	l	240	240	240

MODULO IDRAULICO		ARIANEXT MGP 1Z	ARIANEXT MGP 2Z	ARIANEXT MGP-R 1Z	ARIANEXT MGP-R 2Z
Tipologia		Modulo interno murale		Modulo interno murale	
Produzione acqua sanitaria		NO			
Riscaldamento		SI	SI	SI	SI
Raffrescamento		-	-	SI	SI
Numero zone riscaldamento/raffrescamento		1	2	1	2
Potenza elettrica assorbita (resistenze integrative)	kW	4 (2+2)			
Capacità vaso di espansione riscaldamento	l	8			
Tensione/Frequenza	V/ph/Hz	230/1/50			

*Ta 7°C, Tw 35/30°C – EN 14511
**Ta 35°C, Tw 18/23°C – EN 14511

POMPE DI CALORE

ARIANEXT-R FLEX

La soluzione che garantisce il massimo del comfort unito all'assoluta flessibilità installativa

Soluzione adatta a tutte le configurazioni installative, Arianext Flex è l'unione di una pompa di calore monoblocco Inverter DC, di un modulo idraulico e di un bollitore per l'acqua calda sanitaria da 300 litri.

CLASSE DI EFFICIENZA ENERGETICA (1)

A++ Riscaldamento

A XXL Acqua calda sanitaria

> EFFICIENZA ENERGETICA

- Grazie alla tecnologia della pompa di calore, più del 70% della richiesta di calore durante l'anno è garantito dalla pompa di calore grazie ad una fonte rinnovabile, inesauribile e gratuita: l'aria;
- Oltretutto il risparmio energetico è garantito grazie alla pompa ad alta efficienza in classe A, permette un risparmio del 30% confrontata ad un circolatore tradizionale;
- La tecnologia DC Inverter permette la piena modulazione della potenza, a seconda del calore richiesto, massimizzando il risparmio di energia.

> FACILE INTEGRAZIONE NELL'ABITAZIONE

- Grazie alla possibilità di tenere separati i diversi componenti, la soluzione Arianext Flex riesce ad adattarsi a tutte le necessità installative.

> PRESTAZIONI ELEVATE

- COP fino a 4,30.
- Circolatore a basso consumo in classe A.
- Funzionamento garantito con temperatura dell'aria esterna fino a -20°C.
- Produzione di acqua calda sanitaria fino a 60°C in pompa di calore.

> RAPIDITÀ DI INSTALLAZIONE

- Accessibilità frontale a tutti i componenti.
- Sonda esterna e controllo modulante Expert Control di serie.

> MODELLI DISPONIBILI

- Pompa di calore: 12 o 15 kW mono e trifase.
- Unità interna: 1 zona di temperatura.

(1) Per i modelli 15 kW, 12 kW T e 15 kW T

ARIANEXT-R FLEX

POMPA DI CALORE PER ACQUA SANITARIA, RISCALDAMENTO E RAFFRESCAMENTO

ARIANEXT-R FLEX	12 KW M	15 KW M	12 KW T	15 KW T
Classe energetica riscaldamento 55 °C	A+	A++	A++	A++
Classe energetica sanitaria	A	A	A	A
Profilo di prelievo	XXL	XXL	XXL	XXL
Codice	3310482	3310483	3310486	3310487

SCHEMA D'INSTALLAZIONE

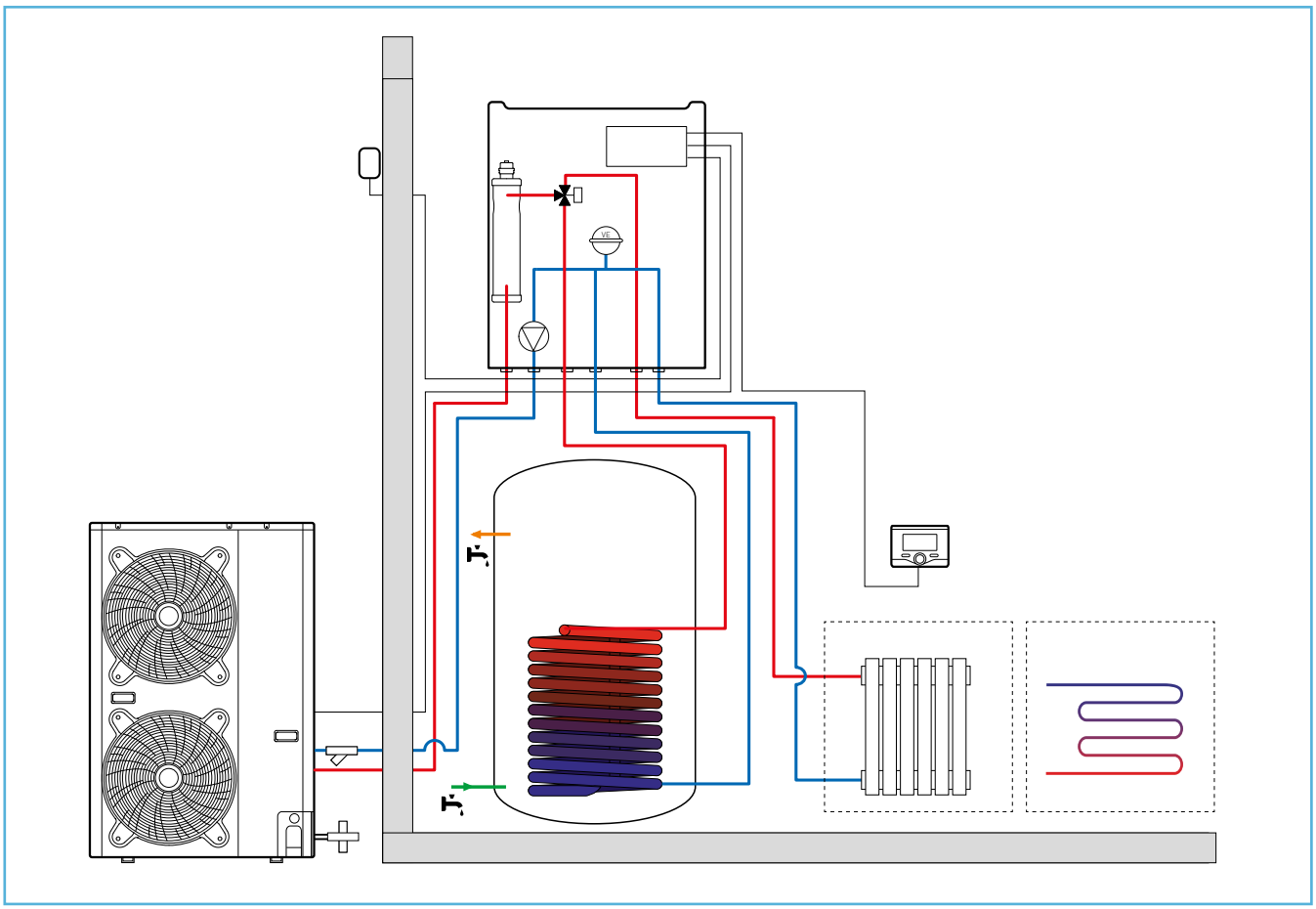

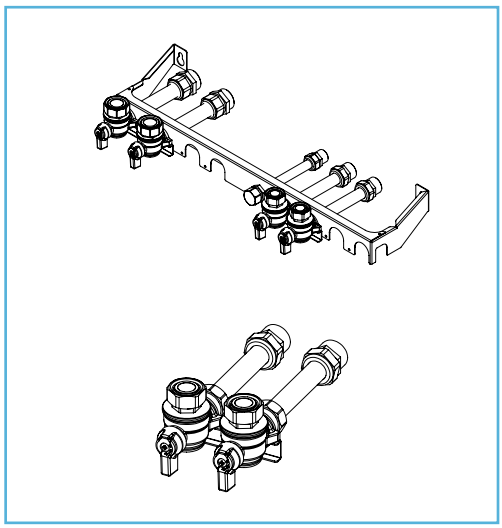

ACCESSORI	Codice
ACCESSORI DI SERIE	
Expert Control	-
Kit valvole e filtro	-
Kit Exogel	-
Kit acqua sanitaria	-
ACCESSORI INSTALLAZIONE	
Gruppo di sicurezza idraulico 3/4"	877085
Sifone 1"	877086
Tubi flessibili 3m	3083057
Tubi flessibili 10m	3083058
Kit piedini gomma unità ext	3095017
Umidostato di sicurezza	3318925
ACCESSORI IDRAULICI MODULO MURALE GRANDE CALDO-FREDDO (WH-L)	
Kit barrette modulo WH-L (tubi nel muro)	3318896
Kit tubi aggiuntivi barrette WH-L (tubi nel muro)	3318897
Kit acqua sanitaria WH-L	3318904

ARIANEXT-R FLEX

CARATTERISTICHE TECNICHE

POMPA DI CALORE RISCALDAMENTO		12 KW M	15 KW M	12 KW T	15 KW T
Tipologia pompa di calore		Aria/Acqua INVERTER monoblocco			
Potenza sonora	db(A)	67	68	68	68
Temperatura mimima/massima acqua di mandata	°C	7/60			
Range di lavoro / Temperatura dell'aria	°C	-20/45			
Portata minima di lavoro	l/h	420			
Portata nominale di lavoro	l/h	2100	2500	2100	2500
Peso	kg	105	130	105	130
Tensione/Frequenza	V/ph/Hz	230/1/50		400/3/50	
Corrente massima assorbita	A	23	20	16	16
PERFORMANCE POMPA DI CALORE					
COP*		3,97	4,11	4,33	4,31
Potenza termica*	kW	12,0	14,6	12,2	15,2
EER**		3,55	3,77	4,00	3,73
Potenza termica**	kW	13,3	15,8	13,3	15,8
PERFORMANCE POMPA DI CALORE IN MODALITÀ SANITARIO					
COP secondo EN 16147		2,60	2,45	2,60	2,45
Profilo di prelievo secondo EN 16147		XXL			
Tempo di riscaldamento acqua sanitaria fino al set point (52°C)	h:min	3:40	2:20	3:40	2:20
Quantità di acqua miscelata a 40°C	l	415			
MODULO IDRAULICO		**ARIANEXT MGP-L**			
Tipologia		Modulo interno murale			
Produzione acqua sanitaria		SI (con kit sanitario in dotazione)			
Riscaldamento		SI			
Raffrescamento		SI			
Numero zone riscaldamento/raffrescamento		1			
Potenza elettrica assorbita (resistenze integrative)	kW	6 (2+2+2)			
Capacità vaso di espansione riscaldamento	l	8			
Tipologia accumulo sanitario		Bollitore monoserpentino			
Protezione contro la corrosione		Anodo attivo al titanio + Anodo di magnesio			
Capacità accumulo sanitario	l	300			
Tensione/Frequenza	V/ph/Hz	230/1/50 - 400/3/50			

*Ta 7°C, Tw 35/30°C – EN 14511
**Ta 35°C, Tw 18/23°C – EN 14511

POMPE DI CALORE

ARIANEXT-R PLUS

Il riscaldamento ecologico in pompa di calore

Disponibile in versione 12 o 15 kW, Arianext Plus è una pompa di calore riscaldamento non reversibile equipaggiata con tecnologia Inverter DC. La costruzione monoblocco di Arianext Plus non necessità di connessioni frigorifere tra l'unità esterna e il modulo interno agevolando l'opera in fase di installazione.

CLASSE DI EFFICIENZA ENERGETICA (1)

A++ Riscaldamento

> EFFICIENZA ENERGETICA

- Grazie alla tecnologia della pompa di calore, più del 70% della richiesta di calore durante l'anno è garantito dalla pompa di calore grazie ad una fonte rinnovabile, inesauribile e gratuita: l'aria;
- Oltretutto il risparmio energetico è garantito grazie alla pompa ad alta efficienza in classe A, permette un risparmio del 30% confrontata ad un circolatore tradizionale;
- La tecnologia DC Inverter permette la piena modulazione della potenza, a seconda del calore richiesto, massimizzando il risparmio di energia.

> FACILE INTEGRAZIONE NELL'ABITAZIONE

- Modulo interno di dimensioni compatte (600 x 314 x 701).

> PRESTAZIONI ELEVATE

- COP fino a 4,30.
- Circolatore a basso consumo in classe A.
- Funzionamento garantito con temperatura dell'aria esterna fino a -20°C.

> RAPIDITÀ DI INSTALLAZIONE

- Modulo idraulico mono o doppia zona montati di fabbrica.
- Accessibilità frontale a tutti i componenti.
- Sonda esterna e controllo modulante Expert Control di serie.

> MODELLI DISPONIBILI

- Pompa di calore: 12 o 15 kW mono e trifase.
- Unità interna: 1 zona di temperatura.

(1) Per i modelli 15 kW, 12 kW T e 15 kW T

Larghezza	Profondità	Potenza	Tecnologia
60 cm	**32 cm**	**4 - 6 - 8 KW**	**INVERTER**

ARIANEXT-R PLUS

POMPA DI CALORE PER RISCALDAMENTO E RAFFRESCAMENTO

ARIANEXT-R PLUS	12 kW M	15 kW M	12 kW T	15 kW T
Classe energetica riscaldamento 55 °C	A+	A++	A++	A++
Classe energetica riscaldamento 35 °C	A+	A+	A+	A+
Codice	3310484	3310485	3310488	3310489

SCHEMA D'INSTALLAZIONE

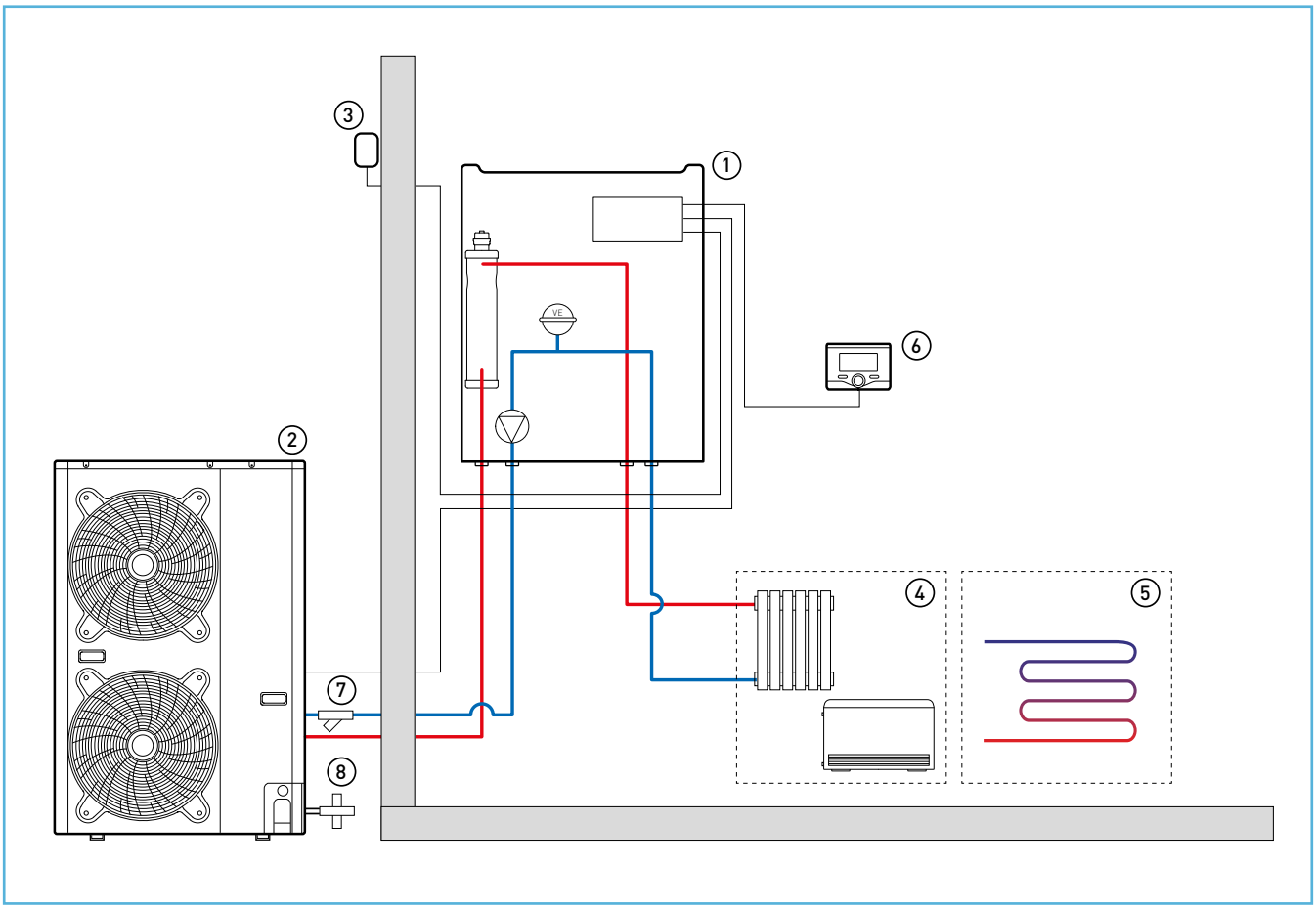

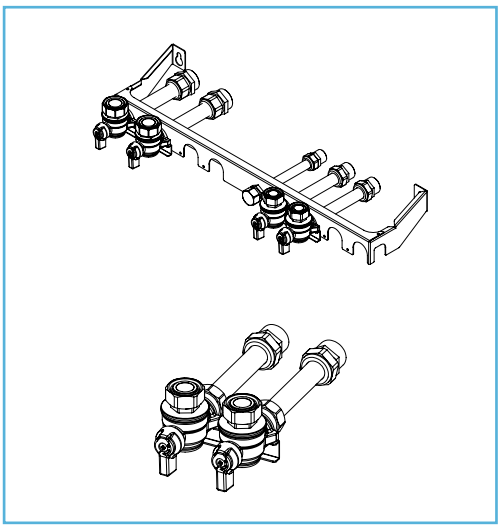

ACCESSORI	Codice
ACCESSORI DI SERIE	
Expert Control	-
Kit valvole e filtro	-
Kit Exogel	-
ACCESSORI INSTALLAZIONE	
Tubi flessibili 3m	3083057
Tubi flessibili 10m	3083058
Kit piedini gomma unità ext	3095017
Umidostato di sicurezza	3318925
ACCESSORI IDRAULICI MODULO MURALE GRANDE CALDO-FREDDO (WH-L)	
Kit barrette modulo WH-L (tubi nel muro)	3318896
Kit tubi aggiuntivi barrette WH-L (tubi nel muro)	3318897
Kit acqua sanitaria WH-L	3318904

ARIANEXT-R PLUS

CARATTERISTICHE TECNICHE

POMPA DI CALORE RISCALDAMENTO		12 KW M	15 KW M	12 KW T	15 KW T
Tipologia pompa di calore		Aria/Acqua INVERTER monoblocco			
Potenza sonora	db(A)	67	68	68	68
Temperatura mimima/massima acqua di mandata	°C	7/60			
Range di lavoro / Temperatura dell'aria	°C	-20/45			
Portata minima di lavoro	l/h	420			
Portata nominale di lavoro	l/h	2100	2500	2100	2500
Peso	kg	105	130	105	130
Tensione/Frequenza	V/ph/Hz	230/1/50		400/3/50	
Corrente massima assorbita	A	23	20	16	16
PERFORMANCE POMPA DI CALORE					
COP*		3,97	4,11	4,33	4,31
Potenza termica*	kW	12,0	14,6	12,2	15,2
EER**		3,55	3,77	4,00	3,73
Potenza termica**	kW	13,3	15,8	13,3	15,8
MODULO IDRAULICO		**ARIANEXT MGP-L**			
Tipologia		Modulo interno murale			
Produzione acqua sanitaria		NO			
Riscaldamento		SI			
Raffrescamento		SI			
Numero zone riscaldamento/raffrescamento		1			
Potenza elettrica assorbita (resistenze integrative)	kW	6 (2+2+2)			
Capacità vaso di espansione riscaldamento	l	8			
Tensione/Frequenza	V/ph/Hz	230/1/50 - 400/3/50			

*Ta 7°C, Tw 35/30°C – EN 14511
**Ta 35°C, Tw 18/23°C – EN 14511

UNITÀ ESTERNA

ARIANEXT

L'unità esterna Arianext, disponibile in sette versioni da 4 a 15 kW, è una pompa di calore inverter monoblocco. Grazie al collegamento bus con l'unità interna va a gestire la produzione di calore necessario all'impianto. L'unità esterna Arianext deve essere connessa obbligatoriamente con una delle unità interne disponibili.

Limiti di funzionamento in raffrescamento

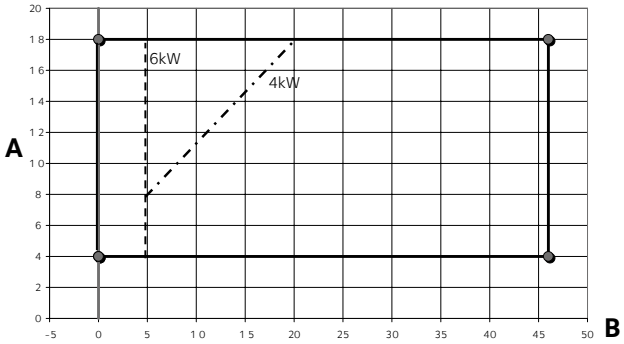

Limiti di funzionamento in riscaldamento

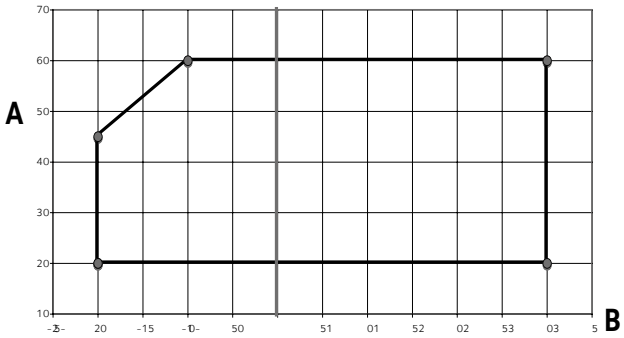

A – Temperatura acqua in uscita (°C)
B – Temperatura esterna dell'aria (°C)

NOTA: Vendibile esclusivamente all'interno dei pacchetti Arianext

ARIANEXT

CARATTERISTICHE TECNICHE

		4 KW	6 kW	8 kW	12 kW M	12 kW T	15 kW M	15 kW T
Tipologia pompa di calore		Aria/Acqua INVERTER monoblocco						
Scopo		Riscaldamento, raffrescamento e acqua calda sanitaria						
Refrigerante		R410A						
Carica	kg	1,195	1,350	1,810	2,450	2,450	3,385	3,385
Potenza sonora	dB(A)	62	62	64	67	68	68	68
Temperatura mimima/massima acqua di mandata	°C	7 / 60						
Range di lavoro / Temperatura dell'aria	°C	-20 / 45						
Portata minima di lavoro	l / h	320	320	420	420	420	420	420
Portata nominale di lavoro	l / h	700	1000	1250	2100	2100	2500	2500
Peso	kg	60	65	71	105	105	130	130
Tensione/Frequenza	V/ph/Hz	230/1/50	230/1/50	230/1/50	230/1/50	400/3/50	230/1/50	400/3/50
Corrente massima assorbita	A	7,2	11	14	23	16	20	16
PERFORMANCE POMPA DI CALORE IN MODALITÀ RISCALDAMENTO								
COP*		4,15	4,28	3,97	3,97	4,11	4,33	4,31
Potenza termica*	kW	4,1	5,8	7,2	12,0	14,6	12,2	15,2
EER**		3,95	3,57	3,87	3,55	3,77	4,00	3,73
Potenza termica**	kW	4,8	6,9	7,7	13,3	15,8	13,3	15,8
Codice		3069440	3069441	3069442	3086052	3310333	3086056	3310334

*Ta 7°C, Tw 35/30°C – EN 14511
**Ta 35°C, Tw 18/23°C – EN 14511

DIMENSIONI

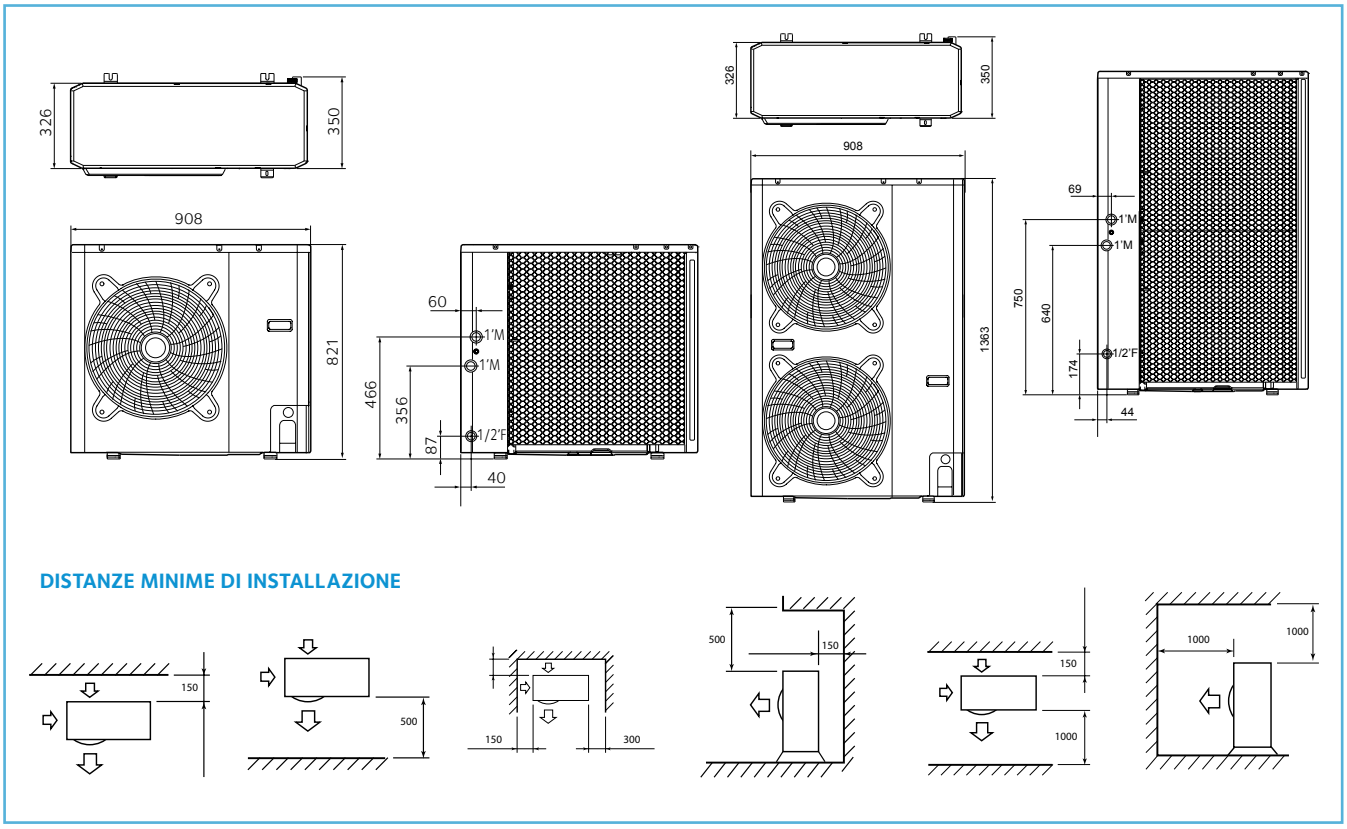

UNITÀ INTERNA

ARIANEXT MGP

Le unità interne Arianext MGP 1Z e MGP 2Z permettono il collegamento tra l'unità esterna e l'impianto di riscaldamento. Grazie a Expert Control e alla sonda esterna gestiscono in maniera intelligente il calore da inviare all'impianto ottimizzando il lavoro dell'unità esterna aria/acqua e della resistenza elettrica di backup integrata. Le unità interne MGP comprendono circolatori ad alta efficienza a giri variabili in continuo, vaso di espansione da 8 l per garantire la gestione ottimale del riscaldamento.

> LEGENDA

1. Circolatore
2. Valvola di sicurezza 3 bar
3. Manometro
4. Sonda di temperatura ritorno dall'impianto di riscaldamento
5. Pressostato
6. Sonda di temperatura mandata zona 1
7. Sonda di temperatura ritorno zona 1
8. Sonda di temperatura mandata zona 2
9. Sonda di temperatura ritorno zona 2
10. Circolatore modulante Zona 1
11. Circolatore modulante Zona 2
12. Valvola miscelatrice Zona 2
13. Separatore idraulico
14. Degasatore automatico
15. Vaso espansione
16. Sonda di temperatura mandata all'impianto di riscaldamento
17. Degasatore automatico
18. Termostato di sicurezza a riarmo automatico
19. Termostato di sicurezza a riarmo manuale
20. Resistenza di back-up per riscaldamento (2kW + 2kW)

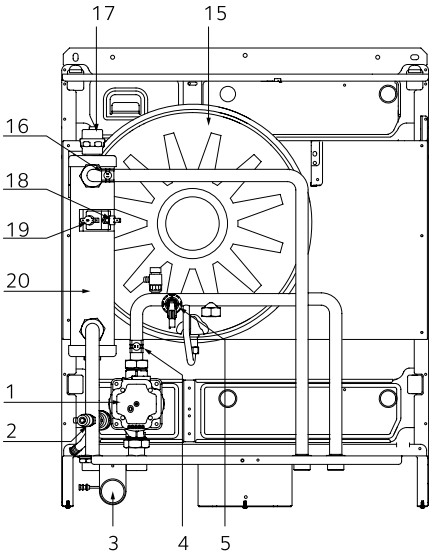

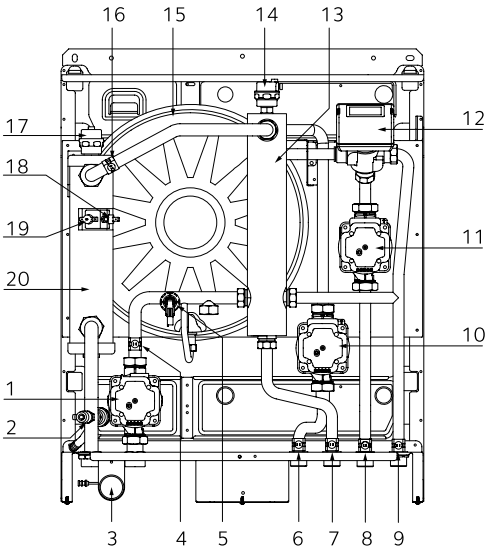

NOTA: Vendibile esclusivamente all'interno dei pacchetti Arianext

Larghezza	Profondità	Potenza	Numero Zone
60 cm	**31,4 cm**	**4 (2+2) KW**	**1 - 2**

ARIANEXT MGP

CARATTERISTICHE TECNICHE

MODULO IDRAULICO		ARIANEXT MGP 1Z	ARIANEXT MGP 2Z
Numero zone di riscaldamento		1	2
Tipologia circolatori		Classe A - Modulanti in continuo	
Potenza sonora U.I.	db(A)	39	43
Potenza elettrica assorbita (resistenze integrative)	kW	4 (2+2)	
Capacità vaso di espansione	l	8	
Peso	kg	30	35,5
Tensione/Frequenza	V/ph/Hz	230/1/50	
Codice		3318598	3318600

DIMENSIONI

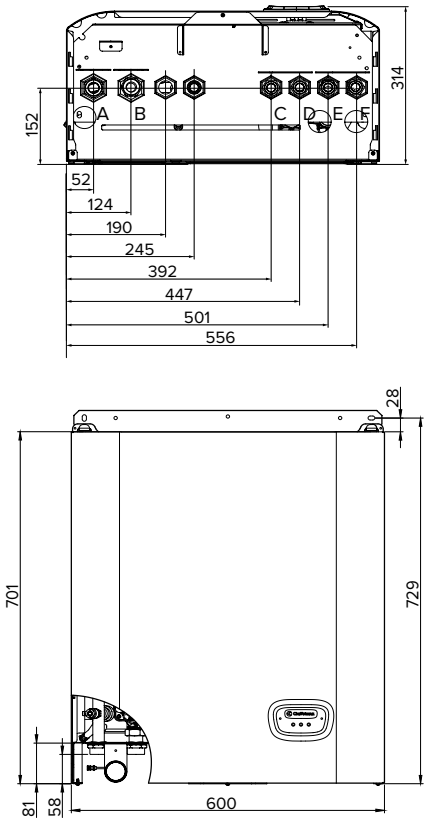

A. Mandata acqua calda dall'unità esterna G 1" M
B. Ritorno acqua fredda verso l'unità esterna G 1" M
C. Mandata acqua calda verso l'impianto ZONA 1 G ¾" M
D. Ritorno acqua fredda dall'impianto ZONA 1 G ¾" M
E. Mandata acqua calda verso l'impianto ZONA 2 G ¾" M (solo MGP 2Z)
F. Ritorno acqua fredda dall'impianto ZONA 2 G ¾" M (solo MGP 2Z)

PRESTAZIONI

Pressione disponibile da distribuire sull'installazione e sui collegamenti tra unità esterna ed interna

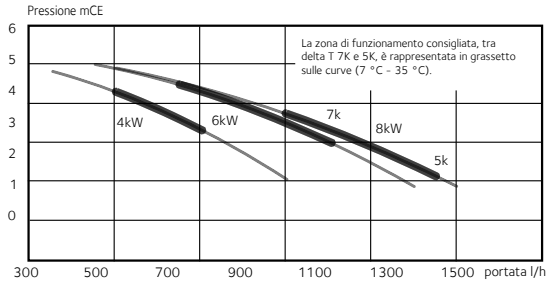

Pressione disponibile - Unità esterna

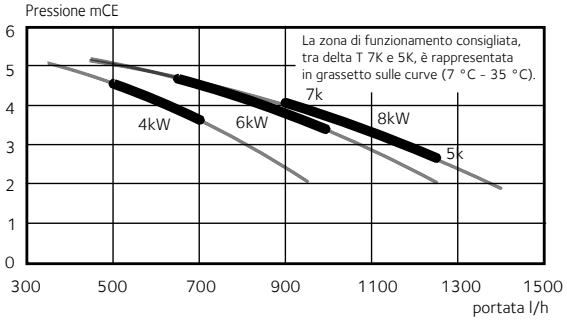

Pressione disponibile - Zone di riscaldamento 1 e 2

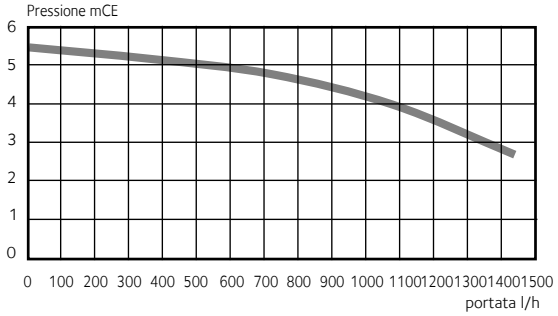

ATTENZIONE
La portata minima di funzionamento all'interno dell'unità esterna è:
Unità esterna 4kW = 320 l/h
Unità esterna 6Kw = 420 l/h
Unità esterna 8kW = 420 l/h
Considerare un margine di sicurezza di 100 l/h almeno, al fine di limitare i problemi di incrostamento del filtro

UNITÀ INTERNA

ARIANEXT MGP - R

Le unità interne Arianext MGP-R 1Z e MGP-R 2Z permettono il collegamento tra l'unità esterna e l'impianto di riscaldamento. Grazie a Expert Control e alla sonda esterna gestiscono in maniera intelligente il calore da inviare all'impianto ottimizzando il lavoro dell'unità esterna aria/acqua e della resistenza elettrica di backup integrata. Le unità interne MGP comprendono circolatori ad alta efficienza a giri variabili in continuo, vaso di espansione da 8 l per garantire la gestione ottimale del riscaldamento.

> LEGENDA

1. Circolatore
2. Valvola di sicurezza 3 bar
3. Manometro
4. Sonda di temperatura ritorno dall'impianto di riscaldamento
5. Pressostato
6. Sonda di temperatura mandata zona 1
7. Sonda di temperatura ritorno zona 1
8. Sonda di temperatura mandata zona 2
9. Sonda di temperatura ritorno zona 2
10. Circolatore modulante Zona 1
11. Circolatore modulante Zona 2
12. Valvola miscelatrice Zona 2
13. Separatore idraulico
14. Degasatore automatico
15. Vaso espansione
16. Sonda di temperatura mandata all'impianto di riscaldamento
17. Degasatore automatico
18. Termostato di sicurezza a riarmo automatico
19. Termostato di sicurezza a riarmo manuale
20. Resistenza di back-up per riscaldamento (2kW + 2kW)
21. Scarico condensa
22. Vaschetta raccoglicondensa

NOTA: predisporre uno scarico condensa in prossimità del modulo interno

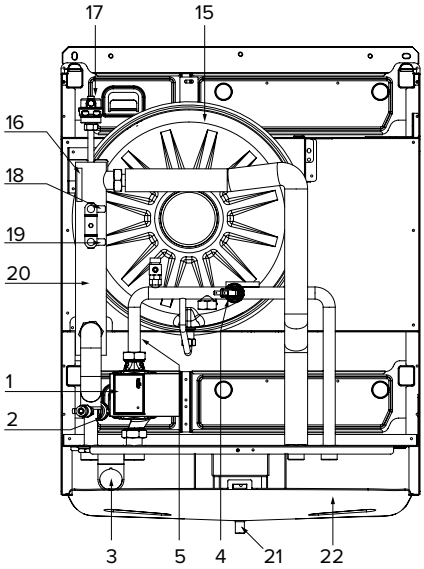

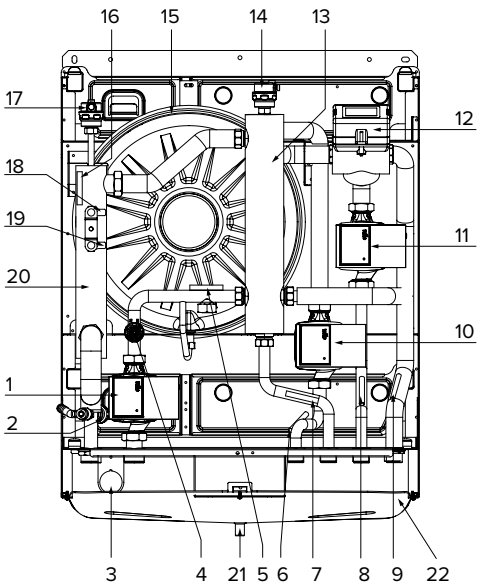

NOTA: Vendibile esclusivamente all'interno dei pacchetti Arianext

Larghezza	Profondità	Potenza	Numero Zone
60 cm	**31,4 cm**	**4 (2+2) KW**	**1 - 2**

ARIANEXT MGP - R

CARATTERISTICHE TECNICHE

MODULO IDRAULICO		ARIANEXT MGP-R 1Z	ARIANEXT MGP-R 2Z
Numero zone di riscaldamento		1	2
Tipologia circolatori		Classe A - Modulanti in continuo	
Potenza sonora U.I.	db(A)	39	43
Potenza elettrica assorbita (resistenze integrative)	kW	4 (2+2)	4 (2+2)
Capacità vaso di espansione	l	8	
Peso	kg	30	35,5
Tensione/Frequenza	V/ph/Hz	230/1/50	230/1/50
Codice		3310391	3310392

DIMENSIONI

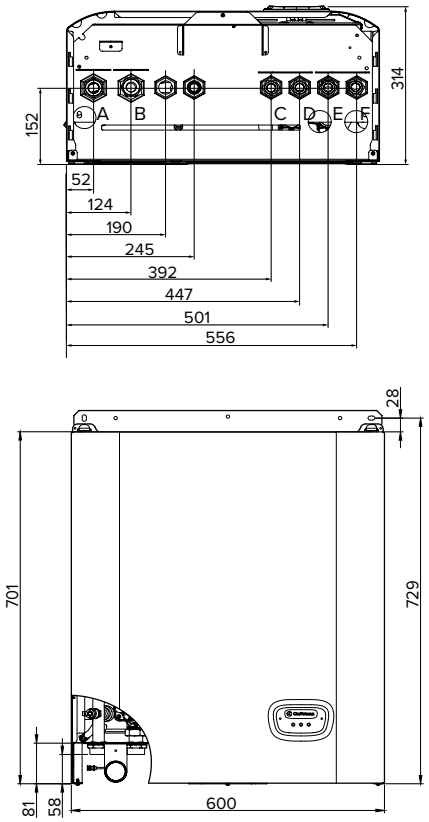

A. Mandata acqua calda dall'unità esterna G 1" M
B. Ritorno acqua fredda verso l'unità esterna G 1" M
C. Mandata acqua calda verso l'impianto ZONA 1 G ¾" M
D. Ritorno acqua fredda dall'impianto ZONA 1 G ¾" M
E. Mandata acqua calda verso l'impianto ZONA 2 G ¾" M (solo MGP-R 2Z)
F. Ritorno acqua fredda dall'impianto ZONA 2 G ¾" M (solo MGP-R 2Z)

PRESTAZIONI

Pressione disponibile da distribuire sull'installazione e sui collegamenti tra unità esterna ed interna

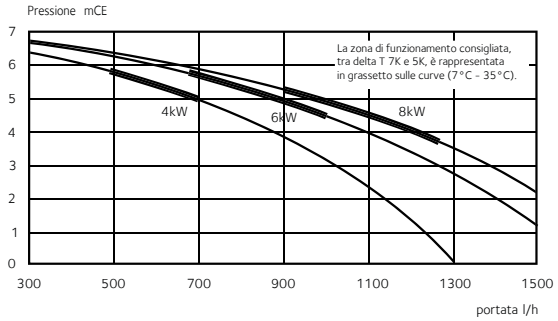

Pressione disponibile - unità esterna

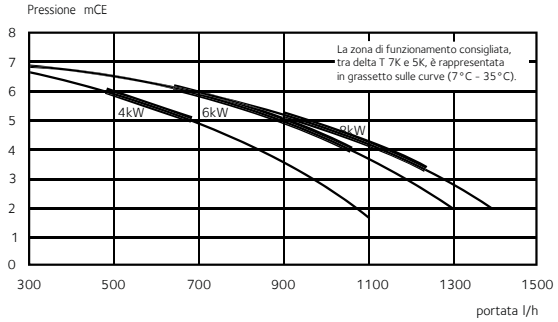

Pressione disponibile - zone di riscaldamento 1 e 2

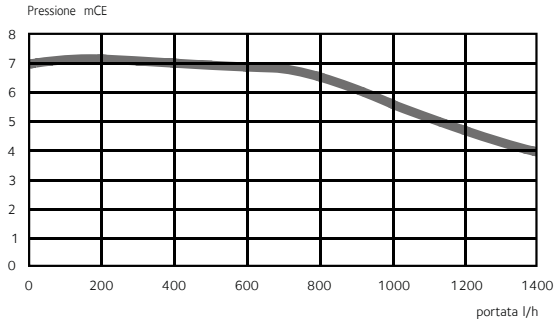

ATTENZIONE
La portata minima di funzionamento all'interno dell'unità esterna è:
Unità esterna 4kW = 320 l/h
Unità esterna 6Kw = 420 l/h
Unità esterna 8kW = 420 l/h
Considerare un margine di sicurezza di 100 l/h almeno, al fine di limitare i problemi di incrostamento del filtro

UNITÀ INTERNA

ARIANEXT MGP - L

L'unità interna Arianext MGP-L permette il collegamento tra l'unità esterna e l'impianto di riscaldamento. Grazie a Expert Control e alla sonda esterna gestisce in maniera intelligente il calore da inviare all'impianto ottimizzando il lavoro dell'unità esterna aria/acqua e della resistenza elettrica di backup integrata. L'unità interna MGP-L comprende circolatore ad alta efficienza a giri variabili in continuo e vaso di espansione da 8 l per garantire la gestione ottimale di una zona di riscaldamento monotemperatura.

> LEGENDA

1. Circolatore
2. Sonda di temperatura ritorno dall'impianto di riscaldamento/raffrescamento
3. Valvola di scarico
4. Vaso espansione
5. Degasatore automatico
6. Sonda di temperatura mandata all'impianto di riscaldamento/raffrescamento
7. Termostato di sicurezza a riarmo automatico
8. Termostato di sicurezza a riarmo manuale
9. Resistenza di back-up per riscaldamento (2 kW + 2kW + 2kW)
10. Manometro
11. Pressostato
12. Valvola di sicurezza 3 bar
13. Scarico condensa
14. Vascetta raccoglicondensa

NOTA: predisporre uno scarico condensa in prossimità del modulo interno

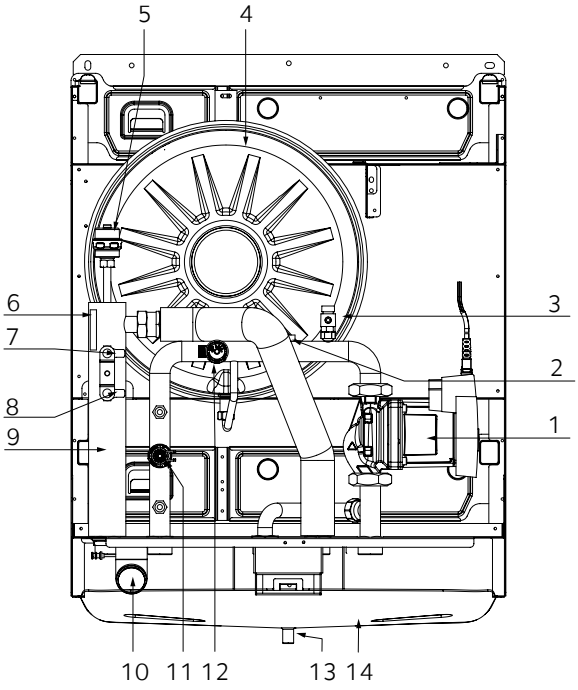

NOTA: Vendibile esclusivamente all'interno dei pacchetti Arianext

Larghezza	Profondità	Potenza	Numero Zone
60 cm	**31,4 cm**	**6 (2+2+2) KW**	**1**

ARIANEXT MGP - L

CARATTERISTICHE TECNICHE

MODULO IDRAULICO		ARIANEXT MGP-L
Numero zone di riscaldamento		1
Tipologia circolatori		Classe A - Modulanti in continuo
Potenza elettrica assorbita (resistenze integrative)	kW	6 (2+2+2)
Capacità vaso di espansione	l	8
Peso	kg	30
Tensione/Frequenza	V/ph/Hz	230/1/50 o 400/3/50
Codice		3310393

DIMENSIONI

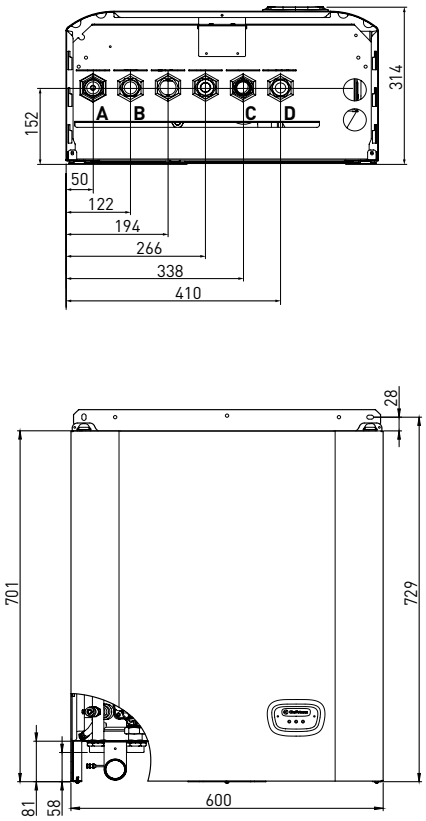

A. Mandata acqua calda/fredda dall'unità esterna G 1" M
B. Ritorno acqua fredda/calda verso l'unità esterna G 1" M
C. Mandata acqua calda/fredda verso l'impianto G 1" M
D. Ritorno acqua fredda/calda dall'impianto G 1" M

PRESTAZIONI

Pressione disponibile da distribuire sull'installazione e sui collegamenti tra unità esterna ed interna

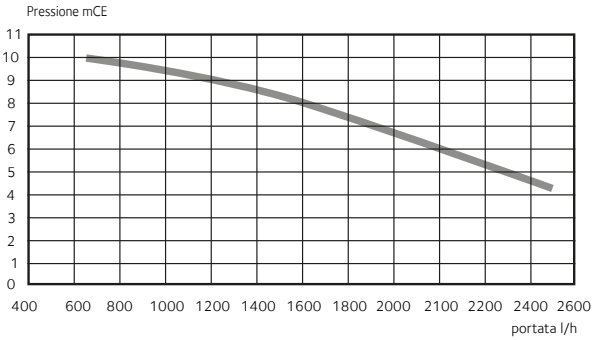

ATTENZIONE
La portata minima di funzionamento all'interno dell'unità esterna è:
Unità esterna 12kW = 420 l/h
Unità esterna 15Kw = 420 l/h
Considerare un margine di sicurezza di 100 l/h almeno, al fine di limitare i problemi di incrostamento del filtro

UNITÀ INTERNA

ARIANEXT FSP

L'unità interna Arianext FSP permette il collegamento tra l'unità esterna e l'impianto di riscaldamento nonché la produzione di acqua calda sanitaria. Grazie a Expert Control e alla sonda esterna gestisce in maniera intelligente il calore da inviare all'impianto ottimizzando il lavoro dell'unità esterna aria/acqua e della resistenza elettrica di backup integrata. L'unità interna FSP comprende circolatore ad alta efficienza a giri variabili in continuo e vaso di espansione da 8 l per garantire la gestione ottimale di una zona di riscaldamento monotemperatura. La produzione dell'acqua calda sanitaria è garantita dal bollitore integrato da 180 litri.

> LEGENDA

1. Circolatore
2. Valvola di sicurezza 3 bar
3. Valvola di scarico
4. Pressostato
5. Manometro
6. Vaso espansione
7. Circolatore modulante Zona 2
8. Sonda di temperatura ritorno zona 2
9. Sonda di temperatura mandata zona 2
10. Separatore idraulico
11. Valvola miscelatrice
12. Degasatore automatico
13. Sonda di temperatura mandata zona 1
14. Sonda di temperatura ritorno zona 1
15. Circolatore modulante Zona 1
16. Sonda di temperatura mandata all'impianto di riscaldamento
17. Valvola deviatrice
18. Valvola di scarico
19. Degasatore automatico
20. Termostato di sicurezza a riarmo automatico
21. Termostato di sicurezza a riarmo manuale
22. Resistenza di back-up per riscaldamento (2 kW + 2kW)
23. Sonda di temperatura ritorno dall'impianto di riscaldamento
24. Accumulo sanitario

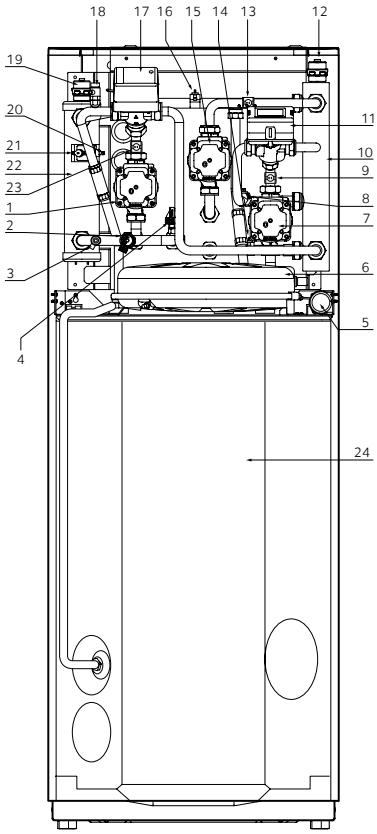

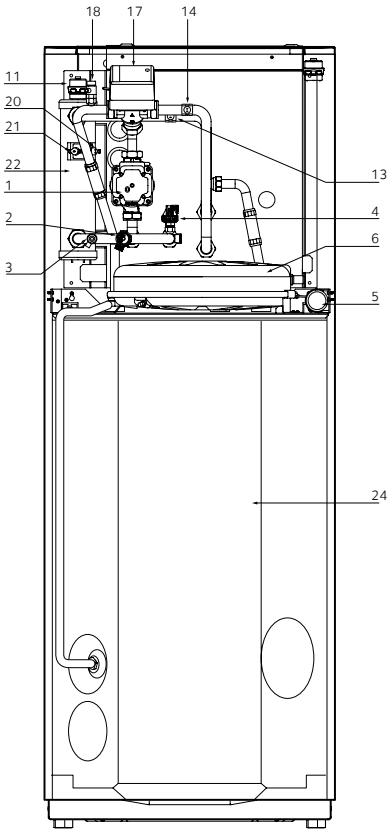

NOTA: Vendibile esclusivamente all'interno dei pacchetti Arianext

Larghezza	Profondità	Potenza	Numero Zone
59,8 cm	**60,9 cm**	**4 (2+2) KW**	**1 - 2**

ARIANEXT FSP

CARATTERISTICHE TECNICHE

MODULO IDRAULICO		ARIANEXT FSP 1Z	ARIANEXT FSP 2Z
Numero zone di riscaldamento		1	2
Tipologia circolatore		Classe A - Modulanti in continuo	
Potenza sonora U.I.	db(A)	39	43
Potenza elettrica assorbita (resistenze integrative)	kW	4 (2+2)	4 (2+2)
Capacità vaso di espansione	l	8	
Capacità accumulo sanitario	l	180	
Tipologia accumulo sanitario		Bollitore monoserpentino	
Protezione interna caldaia		Smaltatura al titanio	
Protezione contro la corrosione		Anodo attivo al titanio + Anodo di magnesio	
Connessioni circuito sanitario		3/4"	
Peso	kg	120	130
Tensione/Frequenza	V/ph/Hz	230/1/50	230/1/50
Codice		3310237	3310248

DIMENSIONI

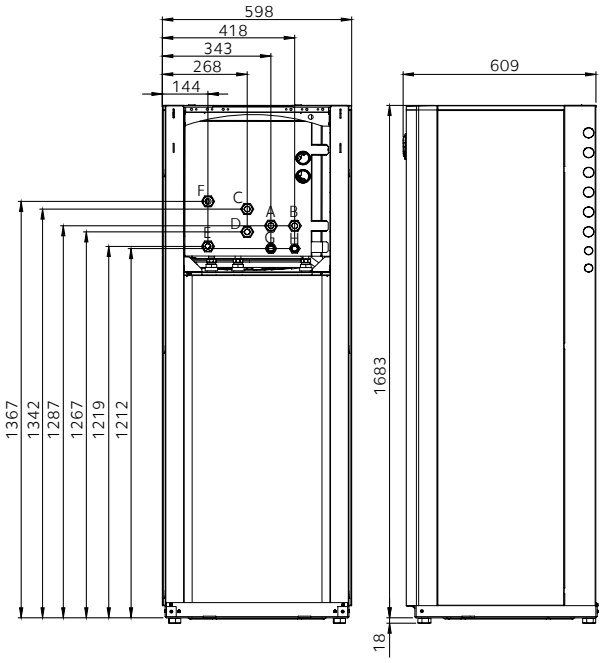

A. Mandata acqua calda dall'unità esterna G 1" M
B. Ritorno acqua fredda verso l'unità esterna G 1" M
C. Mandata acqua calda verso l'impianto ZONA 1 G 1" M
D. Ritorno acqua fredda dall'impianto ZONA 1 G 1" M
E. Mandata acqua calda verso l'impianto ZONA 2 G 1" M (solo FSP 2Z)
F. Ritorno acqua fredda dall'impianto ZONA 2 G 1" M (solo FSP 2Z)
G. Uscita acqua calda sanitaria G¾"M
H. Ingresso acqua fredda sanitaria G¾"M

PRESTAZIONI

Pressione disponibile da distribuire sull'installazione e sui collegamenti tra unità esterna ed interna

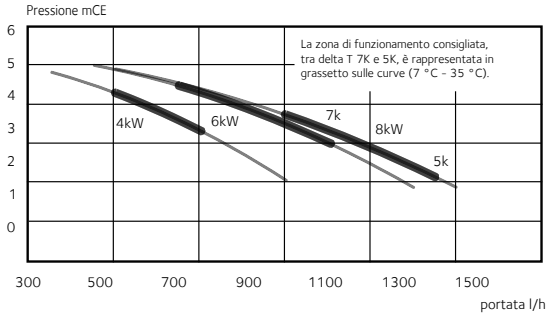

Pressione disponibile - Unità esterna

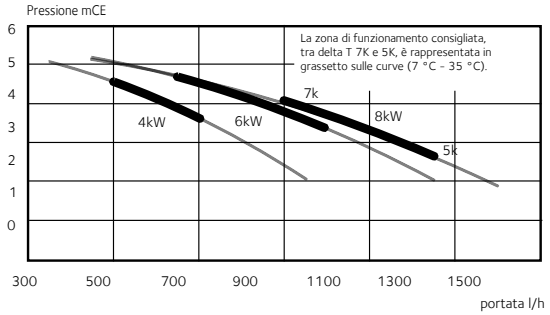

Pressione disponibile - Zone di riscaldamento 1 e 2

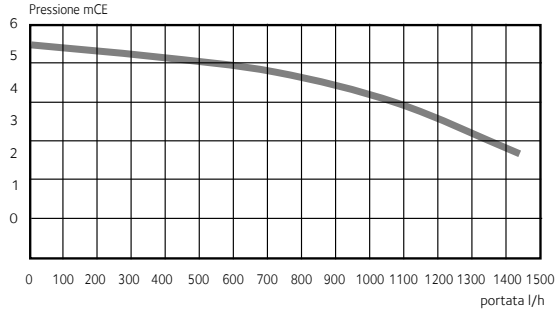

ATTENZIONE
La portata minima di funzionamento all'interno dell'unità esterna è:
Unità esterna 4kW = 320 l/h
Unità esterna 6Kw = 420 l/h
Unità esterna 8kW = 420 l/h
Considerare un margine di sicurezza di 100 l/h almeno, al fine di limitare i problemi di incrostamento del filtro

UNITÀ INTERNA

ARIANEXT FSP - R

L'unità interna Arianext FSP - R permette il collegamento tra l'unità esterna e l'impianto di riscaldamento nonché la produzione di acqua calda sanitaria. Grazie a Expert Control e alla sonda esterna gestisce in maniera intelligente il calore da inviare all'impianto ottimizzando il lavoro dell'unità esterna aria/acqua e della resistenza elettrica di backup integrata. L'unità interna FSP - R comprende circolatore ad alta efficienza a giri variabili in continuo e vaso di espansione da 8 l per garantire la gestione ottimale di una zona di riscaldamento monotemperatura. La produzione dell'acqua calda sanitaria è garantita dal bollitore integrato da 180 litri.

> LEGENDA

1. Circolatore
2. Valvola di sicurezza 3 bar
3. Valvola di scarico
4. Pressostato
5. Manometro
6. Vaso espansione
7. Circolatore modulante Zona 2
8. Sonda di temperatura ritorno zona 2
9. Sonda di temperatura mandata zona 2
10. Separatore idraulico
11. Valvola miscelatrice
12. Degasatore automatico
13. Sonda di temperatura mandata zona 1
14. Sonda di temperatura ritorno zona 1
15. Circolatore modulante Zona 1
16. Sonda di temperatura mandata all'impianto di riscaldamento
17. Valvola deviatrice
18. Valvola di scarico
19. Degasatore automatico
20. Termostato di sicurezza a riarmo automatico
21. Termostato di sicurezza a riarmo manuale
22. Resistenza di back-up per riscaldamento (2 kW + 2kW)
23. Sonda di temperatura ritorno dall'impianto di riscaldamento
24. Accumulo sanitario

NOTA: predisporre uno scarico condensa in prossimità del modulo interno

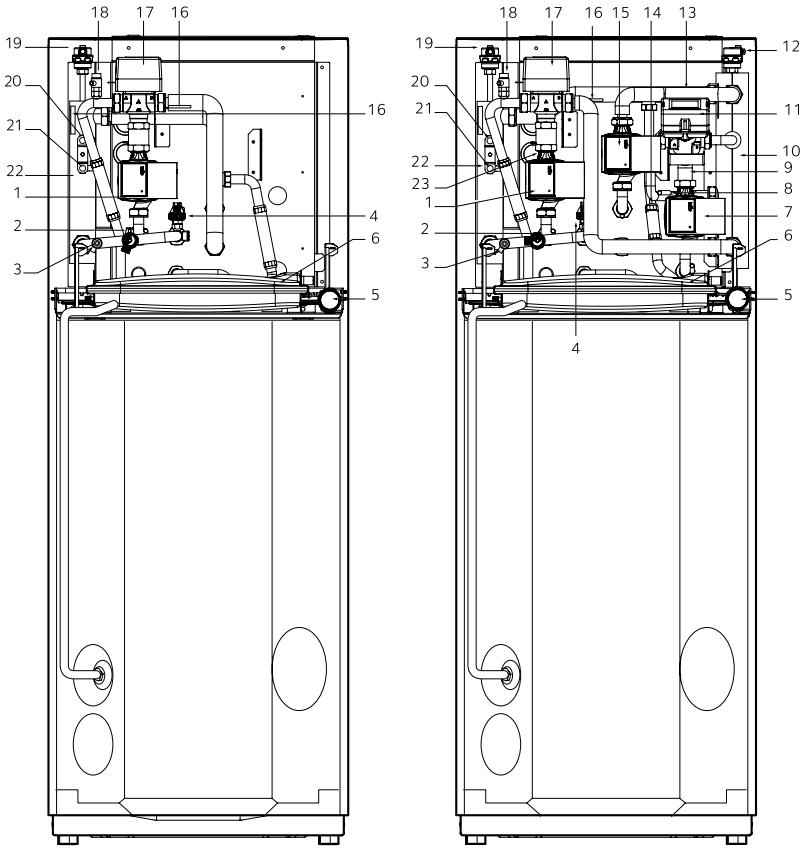

NOTA: Vendibile esclusivamente all'interno dei pacchetti Arianext

ARIANEXT FSP - R

CARATTERISTICHE TECNICHE

MODULO IDRAULICO		ARIANEXT FSP-R 1Z	ARIANEXT FSP-R 2Z
Numero zone di riscaldamento		1	2
Tipologia circolatore		Classe A - Modulanti in continuo	
Potenza sonora U.I.	db(A)	39	43
Potenza elettrica assorbita (resistenze integrative)	kW	4 (2+2)	4 (2+2)
Capacità vaso di espansione	l	8	
Capacità accumulo sanitario	l	180	
Tipologia accumulo sanitario		Bollitore monoserpentino	
Protezione interna caldaia		Smaltatura al titanio	
Protezione contro la corrosione		Anodo attivo al titanio + Anodo di magnesio	
Connessioni circuito sanitario		3/4"	
Peso	kg	120	130
Tensione/Frequenza	V/ph/Hz	230/1/50	230/1/50
Codice		3310394	3310395

DIMENSIONI

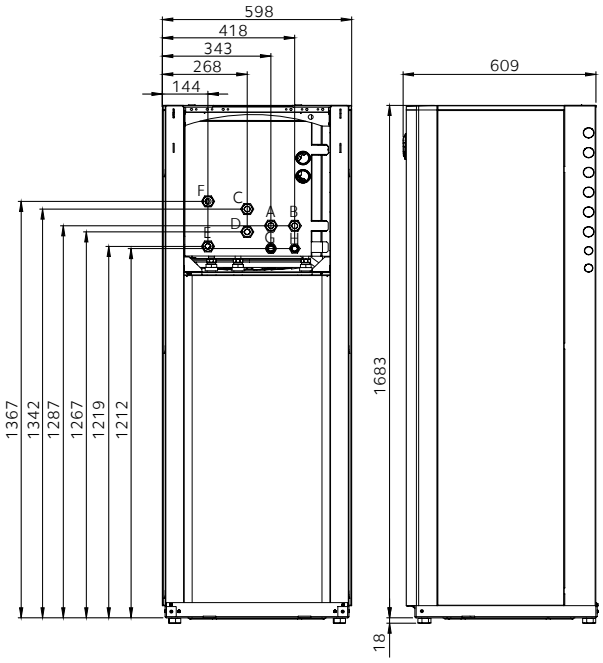

A. Mandata acqua calda dall'unità esterna G 1" M
B. Ritorno acqua fredda verso l'unità esterna G 1" M
C. Mandata acqua calda verso l'impianto ZONA 1 G 1" M
D. Ritorno acqua fredda dall'impianto ZONA 1 G 1" M
E. Mandata acqua calda verso l'impianto ZONA 2 G 1" M (solo FSP-R 2Z)
F. Ritorno acqua fredda dall'impianto ZONA 2 G 1" M (solo FSP-R 2Z)
G. Uscita acqua calda sanitaria G¾"M
H. Ingresso acqua fredda sanitaria G¾"M

PRESTAZIONI

Pressione disponibile da distribuire sull'installazione e sui collegamenti tra unità esterna ed interna

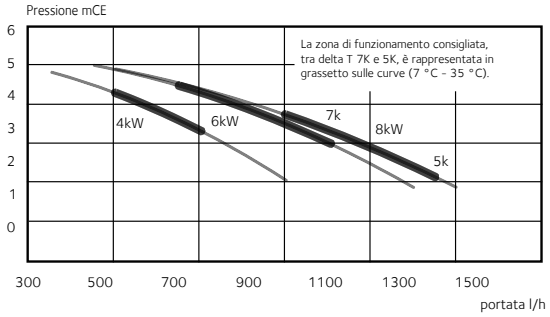

Pressione disponibile - Unità esterna

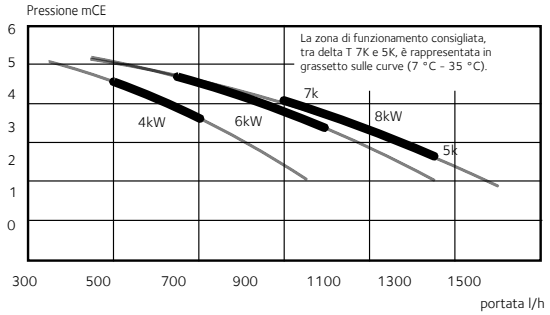

Pressione disponibile - Zone di riscaldamento 1 e 2

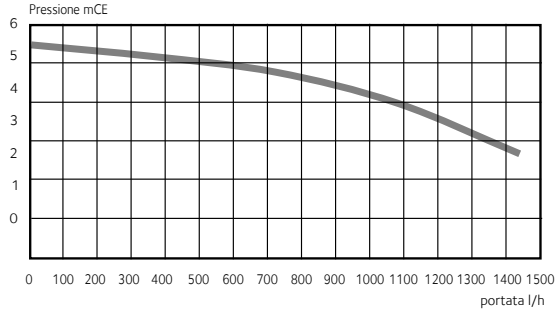

ATTENZIONE
La portata minima di funzionamento all'interno dell'unità esterna è:
Unità esterna 4kW = 320 l/h
Unità esterna 6Kw = 420 l/h
Unità esterna 8kW = 420 l/h
Considerare un margine di sicurezza di 100 l/h almeno, al fine di limitare i problemi di incrostamento del filtro

BOLLITORE

CD1 180 H

Il bollitore CD1 180 H è stato studiato per l'applicazione ai moduli interni murali Arianext. Il suo design garantisce il massimo delle prestazioni di produzione e stoccaggio dell'acqua calda sanitaria. La protezione contro la corrosione è assicurata dal doppio anodo Magnesio + Anodo attivo in Titanio.

CLASSE DI EFFICIENZA ENERGETICA

C Acqua calda sanitaria

DIMENSIONI

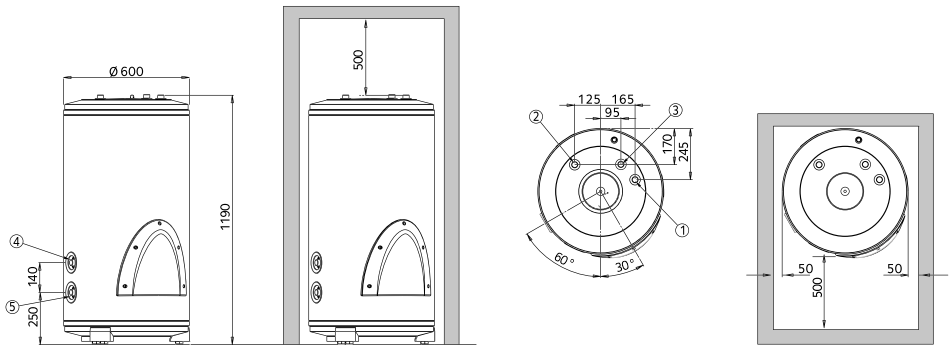

CD1 180 H

1) Mandata bollitore
2) Ritorno bollitore
3) Uscita acqua calda sanitaria
4) Ingresso acqua fredda
5) Scarico

CARATTERISTICHE TECNICHE

		CD1 180 H
Capacità	l	177
Superficie di scambio serpentino	m^2	1,5
Pressione massima di esercizio	bar	7
Dispersioni termiche	W	67
Temperatura massima	°C	70
Massa a vuoto	kg	65
Classe energetica sanitaria		C
Codice		3060451

BOLLITORE

CD1 300 H

Il bollitore CD1 300 H è ottimizzato per l'applicazione al modulo interno murale Arianext MGP-L . Il suo design garantisce il massimo delle prestazioni di produzione e stoccaggio dell'acqua calda sanitaria. La protezione contro la corrosione è assicurata dal doppio anodo Magnesio + Anodo attivo in Titanio.

CLASSE DI EFFICIENZA ENERGETICA

C Acqua calda sanitaria

DIMENSIONI

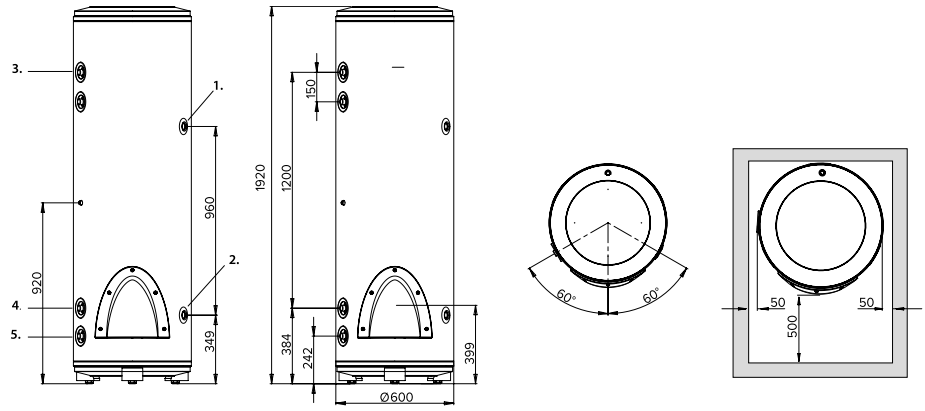

CD1 300 H

1) Mandata bollitore
2) Ritorno bollitore
3) Uscita acqua calda sanitaria
4) Ingresso acqua fredda
5) Scarico

CARATTERISTICHE TECNICHE

		CD1 300 H
Capacità	l	286
Superficie di scambio serpentino	m^2	2,4
Pressione massima di esercizio	bar	7
Dispersioni termiche	W	86
Temperatura massima	°C	70
Massa a vuoto	kg	110
Classe energetica sanitaria		C
Codice		3060345

DISTINTA COMPONENTI

Codice	Descrizione	UNITA' ESTERNA ARIANEXT 4 KW COD. 3069440	UNITA' ESTERNA ARIANEXT 6 KW COD. 3069441	UNITA' ESTERNA ARIANEXT 8 KW COD. 3069442	UNITA' ESTERNA ARIANEXT 12 KW COD. 3086052	UNITA' ESTERNA ARIANEXT 15 KW COD. 3086056	UNITA' ESTERNA ARIANEXT 12 KW T COD. 3310333	UNITA' ESTERNA ARIANEXT 15 KW T COD. 3310334	ARIANEXT MGP 1Z COD. 3318598	ARIANEXT MGP 2Z COD. 3318600	ARIANEXT MGP-R 1Z COD. 3310391	ARIANEXT MGP-R 2Z COD. 3310392
3310372	ARIANEXT PLUS 04 kW 1Z IT	1	–	–	–	–	–	–	1	–	–	–
3310373	ARIANEXT PLUS 04 kW 2Z IT	1	–	–	–	–	–	–	–	1	–	–
3310374	ARIANEXT PLUS 06 kW 1Z IT	–	1	–	–	–	–	–	1	–	–	–
3310375	ARIANEXT PLUS 06 kW 2Z IT	–	1	–	–	–	–	–	–	1	–	–
3310376	ARIANEXT PLUS 08 kW 1Z IT	–	–	1	–	–	–	–	1	–	–	–
3310377	ARIANEXT PLUS 08 kW 2Z IT	–	–	1	–	–	–	–	–	1	–	–
3310378	ARIANEXT COMPACT 04 kW 1Z IT	1	–	–	–	–	–	–	–	–	–	–
3310379	ARIANEXT COMPACT 04 kW 2Z IT	1	–	–	–	–	–	–	–	–	–	–
3310380	ARIANEXT COMPACT 06 kW 1Z IT	–	1	–	–	–	–	–	–	–	–	–
3310381	ARIANEXT COMPACT 06 kW 2Z IT	–	1	–	–	–	–	–	–	–	–	–
3310382	ARIANEXT COMPACT 08 kW 1Z IT	–	–	1	–	–	–	–	–	–	–	–
3310383	ARIANEXT COMPACT 08 kW 2Z IT	–	–	1	–	–	–	–	–	–	–	–
3310385	ARIANEXT FLEX 04 kW 1Z IT	1	–	–	–	–	–	–	1	–	–	–
3310386	ARIANEXT FLEX 04 kW 2Z IT	1	–	–	–	–	–	–	–	1	–	–
3310387	ARIANEXT FLEX 06 kW 1Z IT	–	1	–	–	–	–	–	1	–	–	–
3310388	ARIANEXT FLEX 06 kW 2Z IT	–	1	–	–	–	–	–	–	1	–	–
3310389	ARIANEXT FLEX 08 kW 1Z IT	–	–	1	–	–	–	–	1	–	–	–
3310390	ARIANEXT FLEX 08 kW 2Z IT	–	–	1	–	–	–	–	–	1	–	–
3310464	ARIANEXT-R PLUS 04 kW 1Z IT IT	1	–	–	–	–	–	–	–	–	1	–
3310465	ARIANEXT-R PLUS 04 kW 2Z IT	1	–	–	–	–	–	–	–	–	–	1
3310466	ARIANEXT-R PLUS 06 kW 1Z IT	–	1	–	–	–	–	–	–	–	1	–
3310467	ARIANEXT-R PLUS 06 kW 2Z IT	–	1	–	–	–	–	–	–	–	–	1
3310468	ARIANEXT-R PLUS 08 kW 1Z IT	–	–	1	–	–	–	–	–	–	1	–
3310469	ARIANEXT-R PLUS 08 kW 2Z IT	–	–	1	–	–	–	–	–	–	–	1
3310470	ARIANEXT-R COMPACT 04 kW 1Z IT	1	–	–	–	–	–	–	–	–	–	–
3310471	ARIANEXT-R COMPACT 04 kW 2Z IT	1	–	–	–	–	–	–	–	–	–	–
3310472	ARIANEXT-R COMPACT 06 kW 1Z IT	–	1	–	–	–	–	–	–	–	–	–
3310473	ARIANEXT-R COMPACT 06 kW 2Z IT	–	1	–	–	–	–	–	–	–	–	–
3310474	ARIANEXT-R COMPACT 08 kW 1Z IT	–	–	1	–	–	–	–	–	–	–	–
3310475	ARIANEXT-R COMPACT 08 kW 2Z IT	–	–	1	–	–	–	–	–	–	–	–
3310476	ARIANEXT-R FLEX 04 kW 1Z IT	1	–	–	–	–	–	–	–	–	1	–
3310477	ARIANEXT-R FLEX 04 kW 2Z IT	1	–	–	–	–	–	–	–	–	–	1
3310478	ARIANEXT-R FLEX 06 kW 1Z IT	–	1	–	–	–	–	–	–	–	1	–
3310479	ARIANEXT-R FLEX 06 kW 2Z IT	–	1	–	–	–	–	–	–	–	–	1
3310480	ARIANEXT-R FLEX 08 kW 1Z IT	–	–	1	–	–	–	–	–	–	1	–
3310481	ARIANEXT-R FLEX 08 kW 2Z IT	–	–	1	–	–	–	–	–	–	–	1
3310484	ARIANEXT-R PLUS 12 KW IT	–	–	–	1	–	–	–	–	–	–	–
3310485	ARIANEXT-R PLUS 15 KW IT	–	–	–	–	1	–	–	–	–	–	–
3310488	ARIANEXT-R PLUS 12 KW T IT	–	–	–	–	–	1	–	–	–	–	–
3310489	ARIANEXT-R PLUS 15 KW T IT	–	–	–	–	–	–	1	–	–	–	–
3310482	ARIANEXT-R FLEX 12 KW IT	–	–	–	1	–	–	–	–	–	–	–
3310483	ARIANEXT-R FLEX 15 KW IT	–	–	–	–	1	–	–	–	–	–	–
3310486	ARIANEXT-R FLEX 12 KW T IT	–	–	–	–	–	1	–	–	–	–	–
3310487	ARIANEXT-R FLEX 15 KW T IT	–	–	–	–	–	–	1	–	–	–	–

ARIANEXT MGP-L COD. 3310393	ARIANEXT FSP 1Z COD. 3310237	ARIANEXT FSP 2Z COD. 3310248	ARIANEXT FSP-R 1Z COD. 3310394	ARIANEXT FSP-R 2Z COD. 3310395	CD1 180 H COD. 3060451	CD1 300 H COD. 3060345	KIT EXOGEL COD. 3318771	KIT VALVOLE E FILTRO COD. 3083059	KIT ACQUA SANITARIA WH COD. 3318783	KIT ACQUA SANITARIA WH-R COD. 3318903	KIT ACQUA SANITARIA WH-L COD. 3318904	ARIANEXT MGP ERP KIT IT COD. 3318933	ARIANEXT FSP ERP KIT IT COD. 3318934	ARIANEXT MGP-R ERP KIT IT COD. 3318935	ARIANEXT FSP-R ERP KIT IT COD. 3318936	ARIANEXT MGP-L ERP KIT IT COD. 3318937
-	-	-	-	-	-	-	1	1	-	-	-	1	-	-	-	-
-	-	-	-	-	-	-	1	1	-	-	-	1	-	-	-	-
-	-	-	-	-	-	-	1	1	-	-	-	1	-	-	-	-
-	-	-	-	-	-	-	1	1	-	-	-	1	-	-	-	-
-	-	-	-	-	-	-	1	1	-	-	-	1	-	-	-	-
-	-	-	-	-	-	-	1	1	-	-	-	1	-	-	-	-
-	1	-	-	-	-	-	1	1	-	-	-	-	1	-	-	-
-	-	1	-	-	-	-	1	1	-	-	-	-	1	-	-	-
-	1	-	-	-	-	-	1	1	-	-	-	-	1	-	-	-
-	-	1	-	-	-	-	1	1	-	-	-	-	1	-	-	-
-	1	-	-	-	-	-	1	1	-	-	-	-	1	-	-	-
-	-	1	-	-	-	-	1	1	-	-	-	-	1	-	-	-
-	-	-	-	-	1	-	1	1	1	-	-	1	-	-	-	-
-	-	-	-	-	1	-	1	1	1	-	-	1	-	-	-	-
-	-	-	-	-	1	-	1	1	1	-	-	1	-	-	-	-
-	-	-	-	-	1	-	1	1	1	-	-	1	-	-	-	-
-	-	-	-	-	1	-	1	1	1	-	-	1	-	-	-	-
-	-	-	-	-	1	-	1	1	1	-	-	1	-	-	-	-
-	-	-	-	-	-	-	1	1	-	-	-	-	-	1	-	-
-	-	-	-	-	-	-	1	1	-	-	-	-	-	1	-	-
-	-	-	-	-	-	-	1	1	-	-	-	-	-	1	-	-
-	-	-	-	-	-	-	1	1	-	-	-	-	-	1	-	-
-	-	-	-	-	-	-	1	1	-	-	-	-	-	1	-	-
-	-	-	-	-	-	-	1	1	-	-	-	-	-	1	-	-
-	-	-	1	-	-	-	1	1	-	-	-	-	-	-	1	-
-	-	-	-	1	-	-	1	1	-	-	-	-	-	-	1	-
-	-	-	1	-	-	-	1	1	-	-	-	-	-	-	1	-
-	-	-	-	1	-	-	1	1	-	-	-	-	-	-	1	-
-	-	-	1	-	-	-	1	1	-	-	-	-	-	-	1	-
-	-	-	-	1	-	-	1	1	-	-	-	-	-	-	1	-
-	-	-	-	-	1	-	1	1	-	1	-	-	-	1	-	-
-	-	-	-	-	1	-	1	1	-	1	-	-	-	1	-	-
-	-	-	-	-	1	-	1	1	-	1	-	-	-	1	-	-
-	-	-	-	-	1	-	1	1	-	1	-	-	-	1	-	-
-	-	-	-	-	1	-	1	1	-	1	-	-	-	1	-	-
-	-	-	-	-	1	-	1	1	-	1	-	-	-	1	-	-
1	-	-	-	-	-	-	1	1	-	-	-	-	-	-	-	1
1	-	-	-	-	-	-	1	1	-	-	-	-	-	-	-	1
1	-	-	-	-	-	-	1	1	-	-	-	-	-	-	-	1
1	-	-	-	-	-	-	1	1	-	-	-	-	-	-	-	1
1	-	-	-	-	-	1	1	1	-	-	1	-	-	-	-	1
1	-	-	-	-	-	1	1	1	-	-	1	-	-	-	-	1
1	-	-	-	-	-	1	1	1	-	-	1	-	-	-	-	1
1	-	-	-	-	-	1	1	1	-	-	1	-	-	-	-	1

ACCESSORI POMPE DI CALORE

ACCESSORI DI INSTALLAZIONE

Accessori		Codice
	TUBI FLESSIBILI 3M Tubi flessibili isolati per la connessione tra unità interna ed unità esterna. Un tubo semplice e un tubo dotato di cavo per la connessione bus. Lunghezza 3 metri, connessioni 1" femmina.	3083057
	TUBI FLESSIBILI 10M Tubi flessibili isolati per la connessione tra unità interna ed unità esterna. Un tubo semplice e un tubo dotato di cavo per la connessione bus. Lunghezza 10 metri, connessioni 1" femmina.	3083058
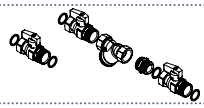	**KIT VALVOLE E FILTRO** Composto da tre rubinetti a sfera e un filtro ad Y. Fornito di serie con le soluzioni a pacchetto Compact, Flex e Plus.	3083059
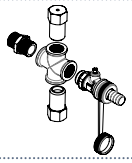	**KIT EXOGEL** Kit di protezione antigelo. Fornito di serie con le soluzioni a pacchetto Compact, Flex e Plus.	3318771
	GRUPPO DI SICUREZZA IDRAULICO 3/4"	877085
	SIFONE 1"	877086
	KIT PIEDINI GOMMA UNITÀ ESTERNA HYBRID	3095017
	KIT UMIDOSTATO DI SICUREZZA	3318925

Accessori ARIANEXT FLEX e PLUS		Codice
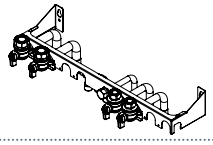	**KIT BARRETTE MODULO INTERNO HHP (TUBI FUORI MURO)** Tubi in rame e rubinetti mandata e ritorno pompa di calore 22 mm Tubi in rame e rubinetti mandata e ritorno zona 1 impianto 18 mm Tubo in rame ingresso caricamento impianto 14 mm Disconnettore	3318909
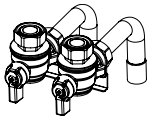	**KIT TUBI AGGIUNTIVI BARRETTE (TUBI FUORI MURO)** Tubi in rame e rubinetti mandata e ritorno zona 2 impianto o collegamento bollitore sanitario 18 mm	3318633
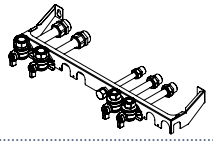	**KIT BARRETTE MODULO INTERNO HHP (TUBI NEL MURO)** Tubi in rame e rubinetti mandata e ritorno pompa di calore 1" M Tubi in rame e rubinetti mandata e ritorno zona 1 impianto ¾" M Tubo in rame ingresso caricamento impianto ½" M Rubinetto di riempimento	3318873
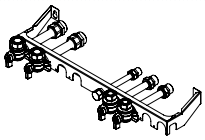	**KIT BARRETTE MODULO INTERNO BIG (TUBI NEL MURO)** Tubi in rame e rubinetti mandata e ritorno pompa di calore 1" M Tubi in rame e rubinetti mandata e ritorno zona 1 impianto 1" M Tubo in rame ingresso caricamento impianto ½" M Rubinetto di riempimento	3318896
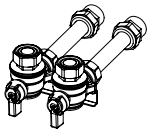	**KIT TUBI AGGIUNTIVI BARRETTE (TUBI NEL MURO)** Tubi in rame e rubinetti mandata e ritorno zona 2 impianto o collegamento bollitore sanitario ¾"	3318874
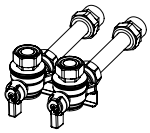	**KIT TUBI AGGIUNTIVI BARRETTE (TUBI NEL MURO)** Tubi in rame e rubinetti mandata e ritorno zona 2 impianto o collegamento bollitore sanitario 1"	3318897

Accessori ARIANEXT FLEX e PLUS		Codice
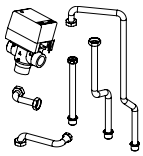	**KIT ACQUA SANITARIA (PER ARIANEXT MGP)** Tubi, valvola a tre vie e cablaggi per connessione bollitore sanitario	3318783
	KIT ACQUA SANITARIA (PER ARIANEXT MGP-R) Tubi, valvola a tre vie e cablaggi per connessione bollitore sanitario	3318903
	KIT ACQUA SANITARIA (PER ARIANEXT MGP-L) Tubi, valvola a tre vie e cablaggi per connessione bollitore sanitario	3318904

Accessori ARIANEXT COMPACT		Codice
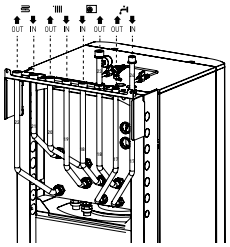	**CONNESSIONI USCITA IN ALTO FSP** Tubi ingresso/uscita sanitario ¾" M Tubi ingresso/uscita pompa di calore e zone di riscaldamento 1" M Disconnettore	3318646
	CONNESSIONI USCITA IN ALTO FSP-R Tubi isolati ingresso/uscita sanitario ¾" M Tubi isolati ingresso/uscita pompa di calore e zone di riscaldamento 1" M Disconnettore	3318898
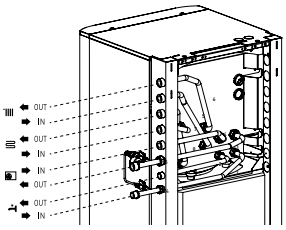	**CONNESSIONI USCITA A DESTRA FSP** Tubi ingresso/uscita sanitario ¾" M Tubi ingresso/uscita pompa di calore e zone di riscaldamento 1" M Disconnettore	3318647
	CONNESSIONI USCITA A DESTRA FSP-R Tubi isolati ingresso/uscita sanitario ¾" M Tubi isolati ingresso/uscita pompa di calore e zone di riscaldamento 1" M Disconnettore	3318899
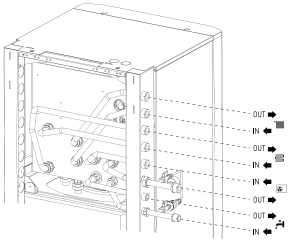	**CONNESSIONI USCITA A SINISTRA FSP** Tubi ingresso/uscita sanitario ¾" M Tubi ingresso/uscita pompa di calore e zone di riscaldamento 1" M Disconnettore	3318781
	CONNESSIONI USCITA A SINISTRA FSP-R Tubi isolati ingresso/uscita sanitario ¾" M Tubi isolati ingresso/uscita pompa di calore e zone di riscaldamento 1" M Disconnettore	3318900

FSC
www.fsc.org
MISTO
Carta
da fonti gestite in
maniera responsabile
FSC® C100345

Chaffoteaux

Ariston Thermo SpA
Viale Aristide Merloni 45
60044 Fabriano (AN) Italy
fax 0039 0732 602416

www.chaffoteaux.it

servizio clienti
199 176 060

Costo della chiamata da telefono fisso senza scatti alla risposta è di 14,49 centesimi al minuto (iva inclusa), dal lunedì al venerdì dalle 8.00 alle 18.30 e il sabato dalle 8.00 alle 13.00; è di 5,67 centesimi al minuto (iva inclusa) dal lunedì al venerdì dalle 18.30 alle 8.00 e il sabato dalle 13.00 alle 8.00 e festivi. Per chiamate da rete mobile, il costo massimo è di 48,80 centesimi al minuto con uno scatto alla risposta di 15,25 centesimi.

LE081CX-Ottobre 2015