BOLLITORE SOLARE

ZELIOS COMBI
400-1.000 L

Bollitore solare inerziale per produzione di acqua calda sanitaria tramite modulo istantaneo e integrazione agli impianti di riscaldamento.

ebus²

2 ANNI GARANZIA COMPONENTI

5 ANNI GARANZIA ACCUMULO

> TUTTO COMPRESO

- Componenti: nuovo gruppo di circolazione elettronico, gruppo di produzione istantanea di ACS.
- Controllo elettronico del sistema completo, centralina EXPERT CONTROL compresa.
- Puffer in acciaio nero.

> FACILE INSTALLAZIONE E MANUTENZIONE

- Grazie ai componenti pronti per essere installati a bordo prodotto e alla guida di installazione che comprende la centralina EXPERT CONTROL.
- Massima efficienza e minima manutenzione.
- Manutenzione ridotta grazie all'accumulatore in acciaio nero.

> FACILE DA USARE

- Rapporto completo del funzionamento del sistema.
- Visualizzazione del diagramma desiderato, programmazione giornaliera, funzioni e parametri facili da selezionare; tutto tramite un unico display.
- Super risparmio: l'impianto di energia solare termica permette un risparmio fino al 90% della produzione di acqua calda sanitaria, e del 20 – 25% nel riscaldamento.
- Soluzione sicura e igienica grazie alla produzione istantanea di acqua calda sanitaria.

CON GRUPPO DI CIRCOLAZIONE DIGITALE

- Pompa di circolazione digitale 25-65.
- Controllo solare con sensori di pressione e portata collegati di serie e predisposizione per collegamento della centralina EXPERT CONTROL.

Caratteristiche alla pagina 172.

FRESH WATER STATION

Modulo per la produzione istantanea di acqua calda sanitaria dotato di scambiatore a piastre di grandi dimensioni, pompa modulante in continuo

Caratteristiche alla pagina 175.

ZELIOS COMBI

CARATTERISTICHE TECNICHE

DESCRIZIONE		COMBI 400	COMBI 600	COMBI 800	COMBI 1.000
Capacità inerzia	l	400	600	800	1.000
Superficie serpentina inferiore	m²	1,5	2,1	2,8	3,4
Temperatura massima di funzionamento	°C	95	95	95	95
Pressione max. funzionamento	bar	3	3	3	3
Altezza manometrica pompa solare	mca	6,5	6,5	6,5	6,5
Pressione max. di esercizio serpentina inferiore	bar	6	6	6	6
Portata min. attivazione ACS	l/min	2,5	2,5	2,5	2,5
Portata max. ACS (ΔT 30°, T accum. 75°C)	l/min	32	32	32	32
Codice		3023318	3023319	3023320	3023321

DIMENSIONI (in mm) E DIMA DI INSTALLAZIONE

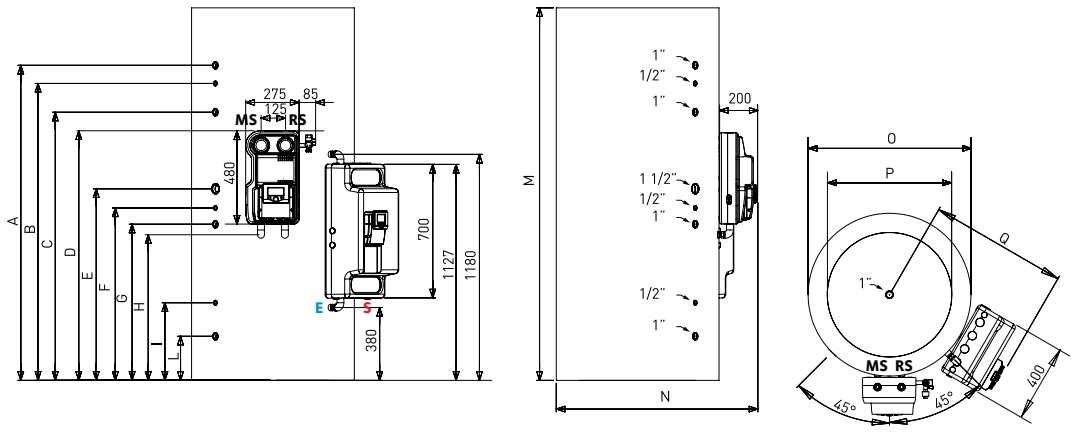

MS Mandata impianto solare Ø 3/4" G o tubo liscio Ø18 mm
RS Ritorno impianto solare Ø 3/4" G o tubo liscio Ø18 mm

E Entrata sanitario Ø 3/4" G
S Uscita acqua calda Ø 3/4" G

		COMBI 400	COMBI 600	COMBI 800	COMBI 1.000
A	mm	1.240	1.645	1.495	1.730
B	mm	1.150	1.550	1.405	1.640
C	mm	1.060	1.400	1.315	1.550
D	mm	1.164	1.294	1.309	1.434
E	mm	880	1.000	1.060	1.185
F.	mm	785	900	950	1.075
G	mm	700	815	855	980
H	mm	630	760	775	900
I	mm	415	405	500	500
L	mm	235	230	260	260
M	mm	1.630	1.945	1.805	2.055
N	mm	1.000	1.050	1.190	1.190
O	mm	800	850	990	990
P	mm	600	650	790	790
Q	mm	695	720	690	690

ACCESSORI IDRAULICI

	Codice
RICIRCOLO FWS	3024161
KIT ELETTRICO 2000 W 230-400V 1 1/2 TAPPO	3078072
KIT ELETTRICO 6000 W 400V 1 1/2 TAPPO	3078066
VALVOLA DEVIATRICE MOTORIZZATA GALEVO	3024177

DISTINTA COMPONENTI

Lista dei componenti ZELIOS COMPACT ZELIOS FAST	Codice	ZELIOS COMPACT CD1 150 CYLINDER COD. 3023264	ZELIOS COMPACT CD1 200 CYLINDER COD. 3023265	ZELIOS COMPACT CD1 300 CYLINDER COD. 3023266	ZELIOS COMPACT CD2 200 CYLINDER COD. 3023267	ZELIOS COMPACT CD2 300 CYLINDER COD. 3023268	ZELIOS CF 2.0 COD. 3020009	TELAIO A TERRA 1 COLL. CF 2.0 COD. 3024011	TELAIO A TERRA 2 COLL. CF 2.0 COD. 3024012	TELAIO A TETTO 1 COLL. CF 2.0 COD. 3024014	TELAIO A TETTO 2 COLL. CF 2.0 COD. 3024015	RACCORDI IDR. 1 COLL. CF 2.0 COD. 3024017	RACCORDI IDR. ESTENSIONE 1 COLL. CF 2.0 COD. 3024018	DOCUMENTAZIONE PER COMPACT (IT - GB) COD. 3024178	EXPERT CONTROL COD. 3318596
ZELIOS COMPACT CD1 150 (IT GB)	3023330	1												1	1
ZELIOS COMPACT CD1 200 (IT GB)	3023331		1											1	1
ZELIOS COMPACT CD1 300 (IT GB)	3023332			1										1	1
ZELIOS COMPACT CD2 200 (IT GB)	3023333				1									1	1
ZELIOS COMPACT CD2 300 (IT GB)	3023334					1								1	1
ZELIOS FAST CD1 150-1 TR	3023478	1					1	1				1		1	1
ZELIOS FAST CD1 150-1 TT	3023479	1					1			1		1		1	1
ZELIOS FAST CD1 200-2 TR	3023480		1				2		1			1	1	1	1
ZELIOS FAST CD1 200-2 TT	3023481		1				2				1	1	1	1	1
ZELIOS FAST CD2 200-2 TR	3023482				1		2		1			1	1	1	1
ZELIOS FAST CD2 200-2 TT	3023483				1		2				1	1	1	1	1
ZELIOS FAST CD1 300-2 TR	3023484			1			2		1			1	1	1	1
ZELIOS FAST CD1 300-2 TT	3023485			1			2				1	1	1	1	1
ZELIOS FAST CD2 300-2 TR	3023486					1	2		1			1	1	1	1
ZELIOS FAST CD2 300-2 TT	3023487	2				1	2	1			1	1	1	1	1

Lista dei componenti ZELIOS COMPACT ZELIOS FAST	Codice	ZELIOS EXTRA 400 D1 COD. 3070368	ZELIOS EXTRA 500 D1 COD. 3070369	ZELIOS EXTRA 400 D2 COD. 3070370	ZELIOS EXTRA 500 D2 COD. 3070371	DOCUMENTAZIONE PER EXTRA (IT - GB) COD. 3024185	GRUPPO DI SICUREZZA R1/2Z COD. 12053830	GRUPPO POMPA SOLARE DIGITALE (CHX) COD. 3024159	FRESH WATER STATION COD. 3024152	KIT IDRAULICO COMBI COD. 3024174	SONDA RITORNO RISCALDAMENTO - S4 COD. 3024175	DOCUMENT. COMBI IT-ES-PT-FR-GR-EN COD. 3024189	ELIOMAX CK1 400 COD. 3507097	ELIOMAX CK1 600 COD. 3507098	ELIOMAX CK1 800 COD. 3507099	ELIOMAX CK1 1000 COD. 3507100	EXPERT CONTROL COD. 3318596
ZELIOS EXTRA CD1 400 (IT-EN)	3023330	1				1											1
ZELIOS EXTRA CD1 500 (IT-EN)	3023331		1			1											1
ZELIOS EXTRA CD2 400 (IT-EN)	3023332			1		1											1
ZELIOS EXTRA CD2 500 (IT-EN)	3023333				1	1											1
ZELIOS COMBI 400 (IT-FR-EN)	3023334						1	1	1	1	1	1	1				1
ZELIOS COMBI 600 (IT-FR-EN)	3023478						1	1	1	1	1	1		1			1
ZELIOS COMBI 800 (IT-FR-EN)	3023479						1	1	1	1	1	1			1		1
ZELIOS COMBI 1000 (IT-FR-EN)	3023480						1	1	1	1	1	1				1	1

SCHEMI DI IMPIATO GENERALI

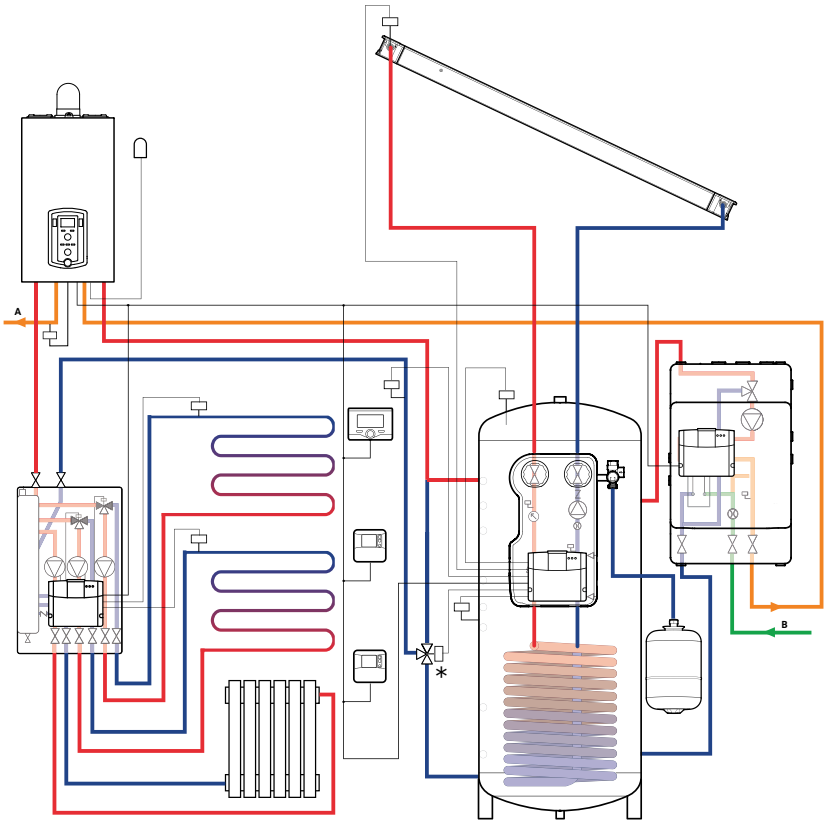

*valvola deviatrice da ordinare separatamente cod. 3024177

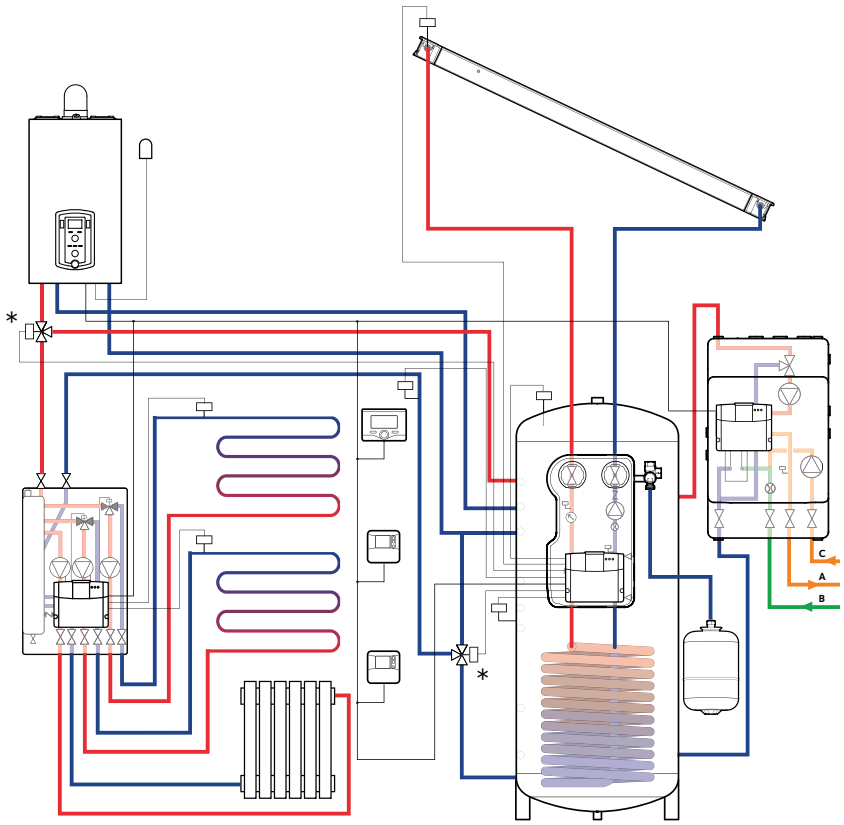

*valvola deviatrice da ordinare separatamente cod. 3024177